OBJEKTE BEFLOCKEN



PLASMABEHANDLUNGSKABINE MOD. CP/R





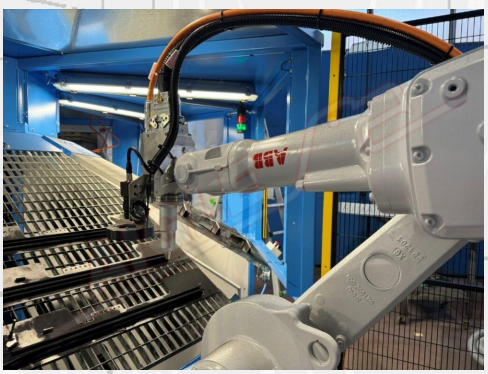

Die CP/R Atmosphärische Plasmakabine besteht aus:

- Geschlossene Kabine mit Schutzvorrichtungen
- Plasmagerät
- Roboter
- Innenbeleuchtung (2 x 18W)
- Kontrollkabine

Die Kabine ist in der Lage, eine Vielzahl von Objekten mit unterschiedlichen Formen zu bearbeiten. Der Prozess ist vollautomatisch und wird mit Hilfe eines Roboters durchgeführt. Die zu bearbeitenden Werkstücke werden auf einem Drehtisch platziert: Der Bediener legt das Objekt dort ab und der Tisch dreht sich in die Position für die automatische Plasmabehandlung; in der anderen Position ist das Werkstück bereit zum Be- und Entladen.

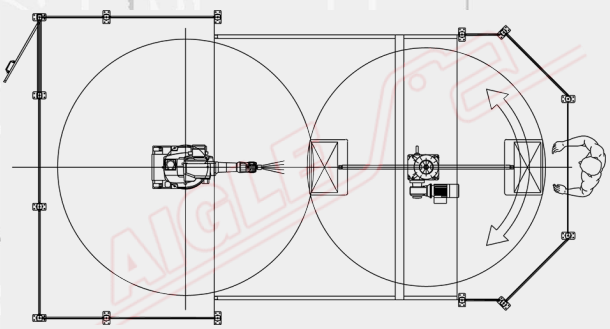

TECHNISCHE DATEN

Stromversorgung	400 V/50 Hz/dreiphasig
Installierte Leistung	3 kW

Member of CISQ Federation
RINA
CERTIFIED MANAGEMENT SYSTEM
ISO 9001 - ISO 14001
GREEN LABEL
SUSTAINABLE MACHINERY CERTIFICATION

AIGLE

AIGLE Macchine srl • Via Donatello, 8 • 10071 Borgaro Torinese • ITALIA • Tel. +39 0112624382 • www.aigle.it • e-mail: info@aigle.it