BEFLOCKUNG FÜR OBJEKTE

Elektropneumatische Flockverteilergruppe - mod. ESP1



Die **Elektropneumatische Beflockung Verteilung Gruppe mod. ESP1** ist speziell für die Beflockung von Innenräumen konzipiert.

Die Maschine besteht aus zwei separaten Elementen:

- **Behältnis/ Dosiergruppe**
- **Gruppe Sprühen**



Die Aufnahme-/ Dosiergruppe ist ein spezieller Flockungsbehälter auf Rädern. An ihrem Sockel ist eine Bürste mit Geschwindigkeitsregler angebracht. Die Beflockung von der Bürste zum Flock-Luft-Mischer ist konstant und einstellbar.



Die Beflockung und der Luftstrom können unabhängig voneinander über die SPS eingestellt werden.

Die Sprühgruppe besteht aus einer speziellen Pistole, die an einem flexiblen Schlauch befestigt ist.

Das Gerät ist angeschlossen an eine **Elektrostatischer Generator mod. GE/101/NEA** (0÷50.000 Volt variable Spannung).

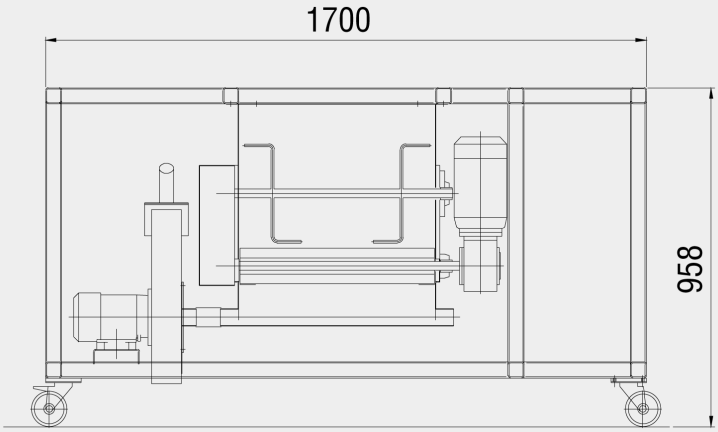

TECHNISCHE DATEN	
Stromversorgung	400 V/50 Hz/dreiphasig
Installierte Leistung	1 kW
Druckluft	7±1 Kg/cm²

Member of CISQ Federation
RINA
CERTIFIED MANAGEMENT SYSTEM
ISO 9001 - ISO 14001
GREEN LABEL
SUSTAINABLE MACHINERY CERTIFICATION

AIGLE

AIGLE Macchine srl • Via Donatello, 8 • 10071 Borgaro Torinese • ITALIA • Tel. +39 0112624382 • www.aigle.it • e-mail: info@aigle.it