PROFILBEFLOCKUNGSANLAGE

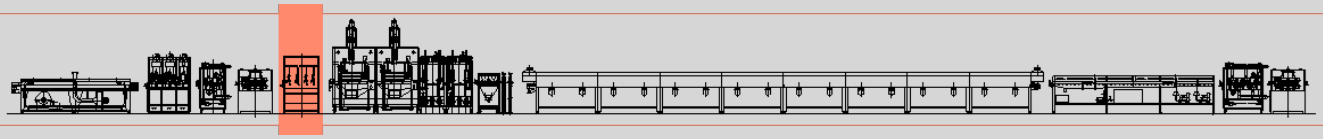

Klebstoffauftragskabine - mod. ADP6



Die **Klebstoffauftrag Kabinenmod. ADP6** ist komplett aus rostfreiem Stahl gefertigt und mit funkenfreien Absaugern für Klebstoffdämpfe ausgestattet.

Die Kabine ist so ausgestattet, dass der Leim mit Hilfe von Verteilerbürsten auf die Profile aufgetragen werden kann, die leicht ausgetauscht und je nach Produktionsbedarf ausgerichtet werden können. Um Vibrationen zu vermeiden, ist jede Bürste auf einer eigenen, unabhängigen Struktur montiert.



Eine sehr präzise peristaltische Pumpe trägt den Klebstoff auf die Bürsten auf. Die Kabine ist mit Inspektionsklappen an der Rückseite ausgestattet, um Reinigung, Wartung und Filterwechsel zu erleichtern. Eine Innenbeleuchtung ist ebenfalls vorhanden.

Im Inneren des Geräts befinden sich verstellbare Rollen und Stützen, die für die Montage spezifischer Profilführungen geeignet sind.

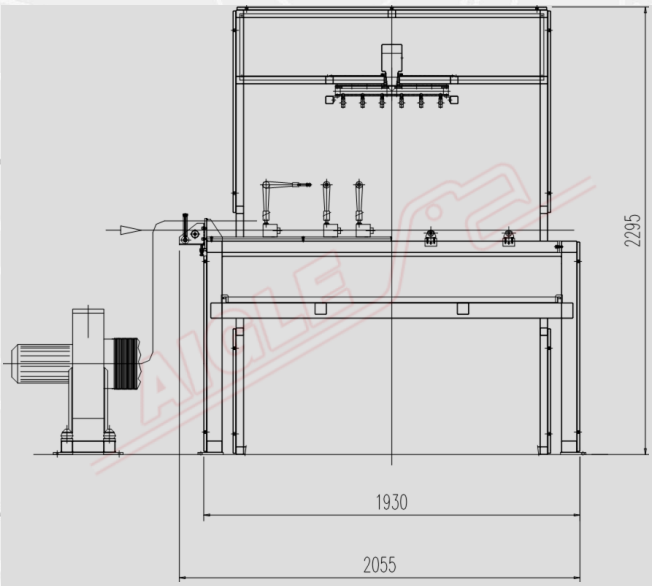

TECHNISCHE DATEN	
Anzahl der Klebstofftanks	1
Anzahl der Bürsten	6
Leistung der peristaltischen Pumpe	1300÷1400 ml/min. (einstellbar)
Luftansaugung	4000 m³/h
Stromversorgung	400 V/50 Hz/dreiphasig
Installierte Leistung	3 kW

Member of CISQ Federation
RINA
CERTIFIED MANAGEMENT SYSTEM
ISO 9001 - ISO 14001
GREEN LABEL
SUSTAINABLE MACHINERY CERTIFICATION

AIGLE

AIGLE Macchine srl • Via Donatello, 8 • 10071 Borgaro Torinese • ITALIA • Tel. +39 0112624382 • www.aigle.it • e-mail: info@aigle.it