ФЛОК ДЛЯ ОБЪЕКТОВ

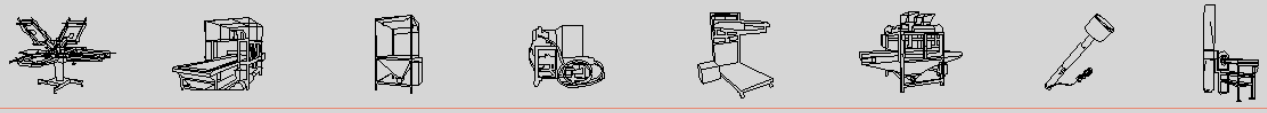

Автоматический шкаф для распыления клея - мод. CV/R



Сайт **Шкаф для нанесения клея мод. CV/R** состоит из:

- Закрытая кабина для защиты окружающей среды
- Двойная система сухой фильтрации и крышка Paint-Stop для быстрой замены
- Внутреннее освещение (2 x 18 Вт)
- Всасывающий вентилятор

С помощью этого шкафа можно распылять разнообразные предметы различной формы. Процесс полностью автоматизирован и осуществляется роботом.

Объекты поддерживаются вращающимся столом: оператор помещает объект на стол, затем стол поворачивается в позицию распыления; одна позиция готова к операциям загрузки/ разгрузки, на противоположной стороне другая деталь готова к процессу автоматической покраски.

Группа клеевого насоса/ барабана расположена в задней части кабины.

Во избежание попадания в окружающую среду избыточного аэрозоля кабина разгерметизируется с помощью вентилятора, оснащенного фильтрами.

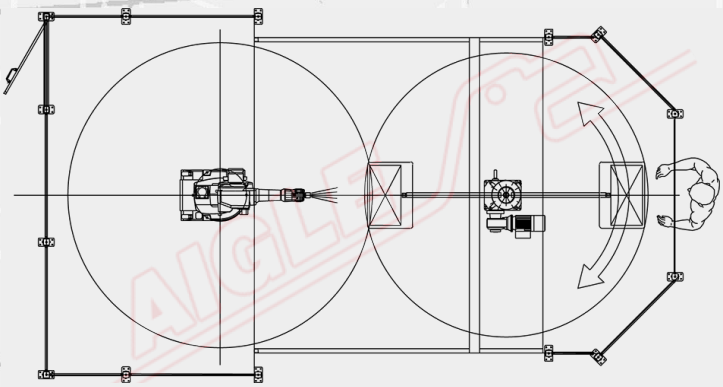

ТЕХНИЧЕСКИЕ ДАННЫЕ

Полезная ширина	должна быть определена
Электропитание	400 В/50 Гц/трехфазное
Установленная мощность	3 кВт

Member of CISQ Federation
RINA
CERTIFIED MANAGEMENT SYSTEM
ISO 9001 - ISO 14001
GREEN LABEL
SUSTAINABLE MACHINERY CERTIFICATION

AIGLE

AIGLE Macchine srl • Via Donatello, 8 • 10071 Borgaro Torinese • ITALIA • Tel. +39 0112624382 • www.aigle.it • e-mail: info@aigle.it