LINEE DI SPALMATURA

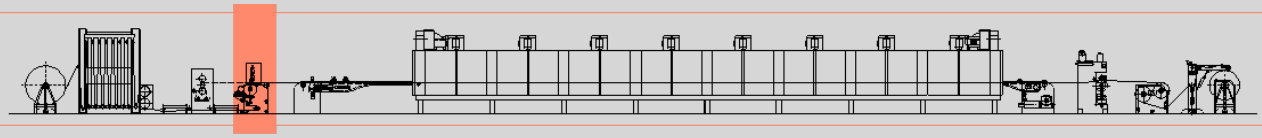

Banco Combinato - mod. BS2

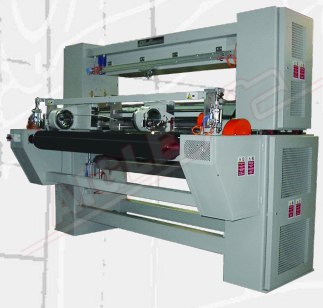





Il **Banco Combinato mod. BS2** è stato concepito per poter utilizzare varie tecniche di spalmatura.

I vantaggi offerti dalla macchina sono:

- Semplicità d'implementazione: il banco può essere installato all'entrata di una comune ramosa tessile
- Controllo ottimale della quantità di pasta applicata e garanzia di riproducibilità dei processi
- Grande flessibilità nella scelta della pasta e dei supporti tessili, la cui varietà è in continuo aumento
- Controllo accurato della tensione del supporto tessile attraverso la macchina

L'unità è utilizzabile sia per spalmatura in aria che su cilindro ed è dotata di un dispositivo motorizzato con indicatori digitali per regolare lo spessore di spalmatura.

Inoltre, la macchina è dotata di testa serigrafica. Questo sistema di spalmatura offre la possibilità di controllare in maniera ottimale la penetrazione della pasta.

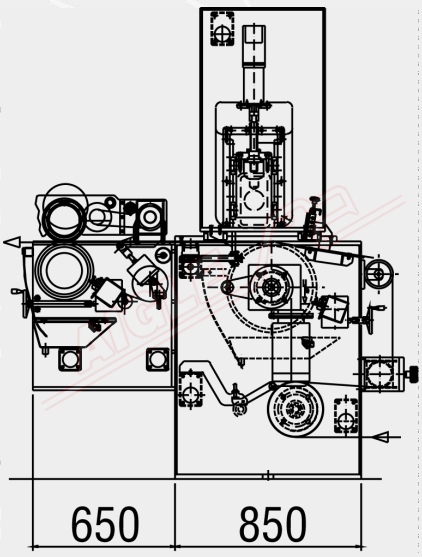

DATI TECNICI	
Altezza utile	da definire
Alimentazione	400 V/50 Hz/trifase
Potenza installata	5 kW
Aria compressa	7±1 Kg/cm²

Member of CISQ Federation
RINA
CERTIFIED MANAGEMENT SYSTEM
ISO 9001 - ISO 14001
GREEN LABEL
SUSTAINABLE MACHINERY CERTIFICATION

AIGLE

AIGLE Macchine srl • Via Donatello, 8 • 10071 Borgaro Torinese • ITALIA • Tel. +39 0112624382 • www.aigle.it • e-mail: info@aigle.it