FLOCADO DE OBJETOS

Cabina de flocado - mod. CTA/TO





La **Cabina de flocado mod. CTA/TO** está diseñado para flocar objetos.

La máquina está equipada con:

- Armario sellado para evitar la dispersión del flock
- Tolva de flocado, equipada con cepillos que oscilan neumáticamente sobre una criba electrostática
- Volante para ajustar la altura de la tolva
- Sistema de recuperación de flock con colector, ventilador de aspiración y bolsa filtrante
- Mando de pedal con temporizador para ajustar el tiempo de funcionamiento
- Generador electrostático con tensión ajustable de 0 a 50.000 voltios
- Panel de control
- Sistema robotizado opcional para el flocado automático.

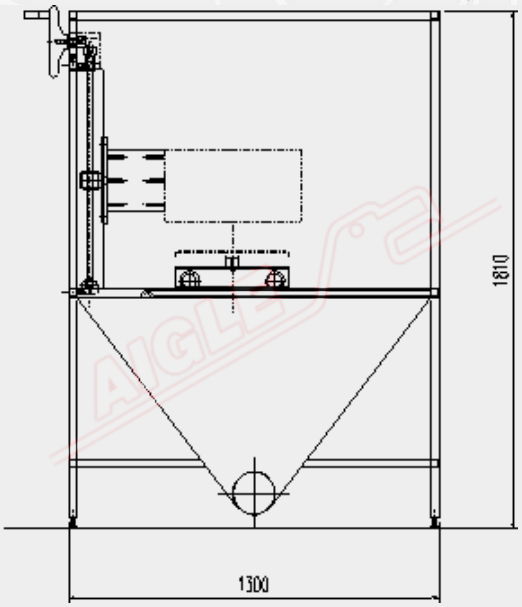

DATOS TÉCNICOS	
Alimentación eléctrica	400 V / 50 Hz / trifásica
Potencia instalada	1 kW
Aire comprimido	7±1 Kg/cm².

Member of CISQ Federation
RINA
CERTIFIED MANAGEMENT SYSTEM
ISO 9001 - ISO 14001
GREEN LABEL
SUSTAINABLE MACHINERY CERTIFICATION

AIGLE

AIGLE Macchine srl • Via Donatello, 8 • 10071 Borgaro Torinese • ITALIA • Tel. +39 0112624382 • www.aigle.it • e-mail: info@aigle.it