LIGNE D'ENDUCTION

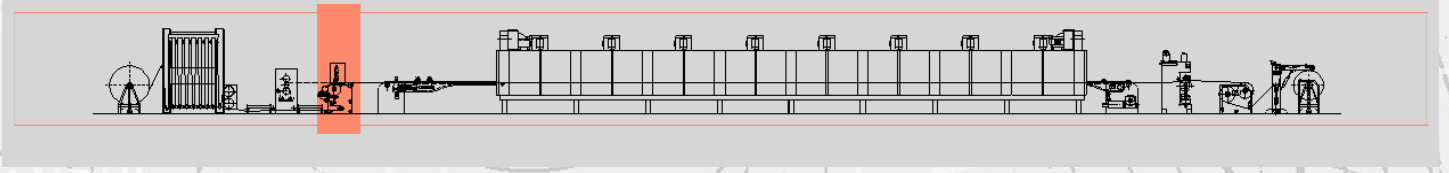

Tête d'enduction - mod. BS2

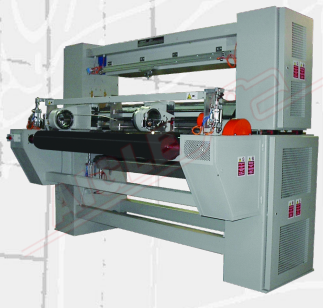

La **Tête de enduction mod. BS2** a été conçu et construit de manière à permettre l'utilisation de différentes techniques de enduction.

Vous trouverez ci-dessous quelques-uns des avantages de cette machine:

- Mise en œuvre facile: la tête d'enrobage peut être placée à l'entrée d'une rame commune.
- Contrôle maximal de la quantité de composé; la reproductibilité du processus est garantie
- Grande flexibilité dans le choix des composés et des supports textiles, dont la variété ne cesse de croître.
- Grande précision dans la tension du support textile passant dans la machine.



L'unité peut être utilisée aussi bien pour l'enduction à l'air que pour l'enduction sur cylindre, et est équipée d'un dispositif motorisé permettant de régler l'épaisseur de l'enduction, grâce à des affichages numériques.



La machine est équipée d'une tête de enduction à écran rotatif. Un tel système de enduction permet un contrôle maximal de la pénétration du composé.

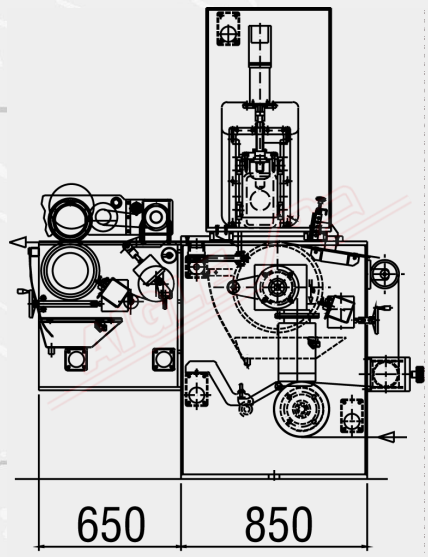

DONNÉES TECHNIQUES	
Largeur utile	à définir
Alimentation électrique	400 V/50 Hz/triphasé
Puissance installée	5 kW
Air comprimé	7±1 Kg/cm².

Member of CISQ Federation
RINA
CERTIFIED MANAGEMENT SYSTEM
ISO 9001 - ISO 14001
GREEN LABEL
SUSTAINABLE MACHINERY CERTIFICATION

AIGLE Macchine srl • Via Donatello, 8 • 10071 Borgaro Torinese • ITALIA • Tel. +39 0112624382 • www.aigle.it • e-mail: info@aigle.it