FLOCADO DE OBJETOS

Grupo electroneumático de distribución de flock - mod. ESP1



El **Grupo electroneumático de distribución de flock mod. ESP1** está diseñado específicamente para flocar zonas interiores.

La máquina consta de dos elementos separados:

- **Grupo contenedor/ dosificador**
- **Grupo de flocado**



El grupo de contención/ dosificación es un contenedor especial de flock sobre ruedas. En su base está montado un cepillo equipado con un control de velocidad. La alimentación del flock desde el cepillo hasta el mezclador de flock/ aire es constante y ajustable.

Los caudales de flock y de aire pueden ajustarse independientemente a través del PLC.



El grupo de flocado consta de una pistola especial unida a un tubo flexible.

La unidad está conectada a un **Generador electrostático mod. GE/101/NEA** (0÷50.000 voltios de tensión variable).

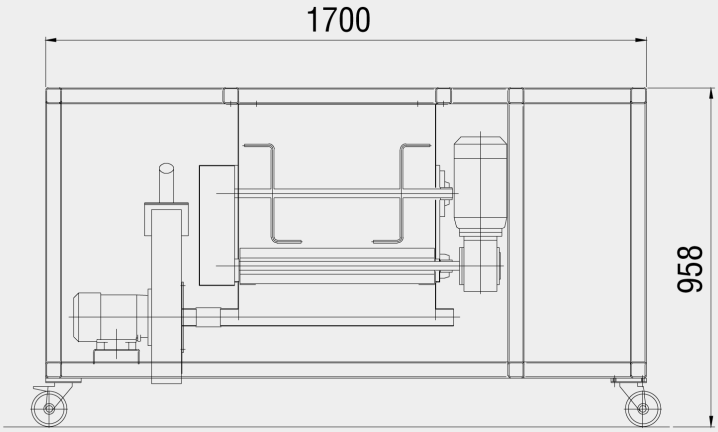

DATOS TÉCNICOS	
Alimentación	400 V/50 Hz/trifásica
Potencia instalada	1 kW
Aire comprimido	7±1 Kg/cm².

Member of CISQ Federation
RINA
CERTIFIED MANAGEMENT SYSTEM
ISO 9001 - ISO 14001
GREEN LABEL
SUSTAINABLE MACHINERY CERTIFICATION

AIGLE

AIGLE Macchine srl • Via Donatello, 8 • 10071 Borgaro Torinese • ITALIA • Tel. +39 0112624382 • www.aigle.it • e-mail: info@aigle.it