# BEFLOCKUNG FÜR OBJEKTE

## Automatisches Abflammkabinett mod. CF/R

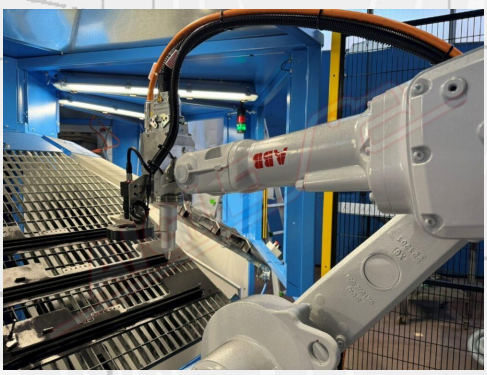

Die **Flammendes Kabinett mod. CF/R** besteht aus:

- Geschlossene Kabine zum Schutz der Sicherheit
- Gasbrenner zur Flammenbehandlung, ausgerüstet mit einer Zündkerze, einer Erkennungssonde und einer Flammensicherung
- Roboter
- Innenbeleuchtung (2 x 18W)
- Schaltschrank

Mit diesem Schrank ist es möglich, eine Vielzahl von Objekten unterschiedlicher Form zu flammen. Der Prozess ist vollständig automatisch und wird von einem Roboter durchgeführt. Die Objekte werden auf einem Drehtisch fixiert: Der Bediener platziert das Objekt, dann dreht sich der Tisch in die Beflammungsposition; die andere Seite ist bereit für die Be-/Entladevorgänge und die gegenüberliegende Seite ist bereit für den automatischen Beflammungsprozess.

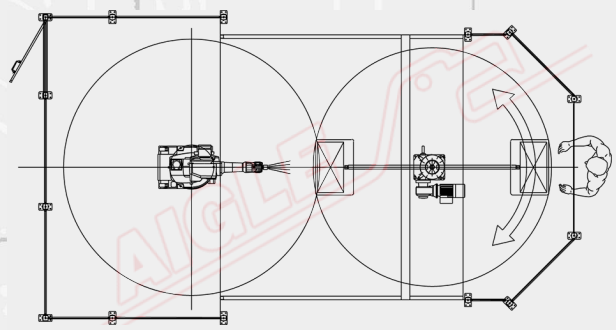

| TECHNISCHE DATEN | |
|---|---|
| Stromversorgung | 400 V/50 Hz/dreiphasig |
| Installierte Leistung | 3 kW |

Member of CISQ Federation
RINA
CERTIFIED MANAGEMENT SYSTEM
ISO 9001 - ISO 14001
GREEN LABEL
SUSTAINABLE MACHINERY CERTIFICATION

AIGLE

AIGLE Macchine srl • Via Donatello, 8 • 10071 Borgaro Torinese • ITALIA • Tel. +39 0112624382 • www.aigle.it • e-mail: info@aigle.it