FLOCCAGGIO OGGETTI

Cabina di Fiammatura Automatica mod. CF/R

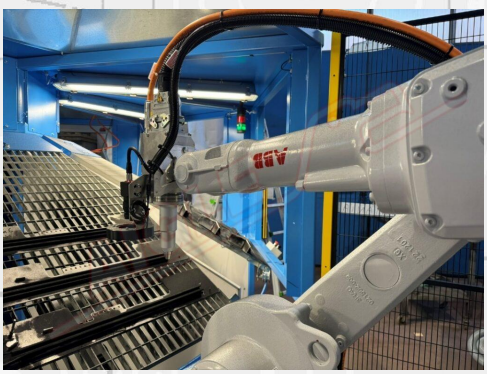

La **Cabina di Fiammatura mod. CF/R** è composta da:

- Cabina chiusa con protezioni di sicurezza
- Bruciatore dotato di candela d'accensione, sonda di rilevazione e fiamma di sicurezza
- Robot
- Luce interna (2 x 18W)
- Cabina di controllo

La cabina è in grado di fiammare una grande varietà di oggetti di forme differenti. Il processo è completamente automatico ed avviene per mezzo di un robot. I pezzi da fiammare sono collocati su un piano rotante: l'operatore vi sistema l'oggetto ed il tavolo ruota portandolo in posizione di fiammatura automatica; nell'altra posizione il pezzo è pronto per l'operazione di carico/ scarico.

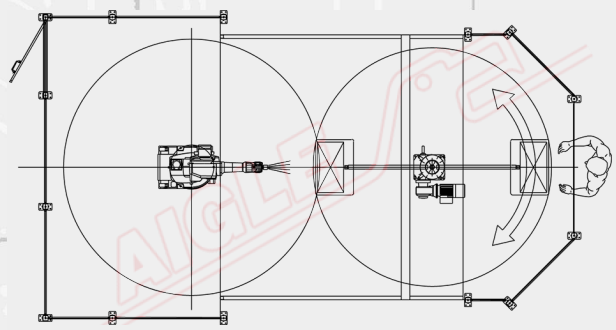

DATI TECNICI	
Alimentazione	400 V/50 Hz/trifase
Potenza installata	3 kW

Member of CISQ Federation
RINA
CERTIFIED MANAGEMENT SYSTEM
ISO 9001 - ISO 14001
GREEN LABEL
SUSTAINABLE MACHINERY CERTIFICATION

AIGLE

AIGLE Macchine srl • Via Donatello, 8 • 10071 Borgaro Torinese • ITALIA • Tel. +39 0112624382 • www.aigle.it • e-mail: info@aigle.it