ФЛОК ДЛЯ ОБЪЕКТОВ

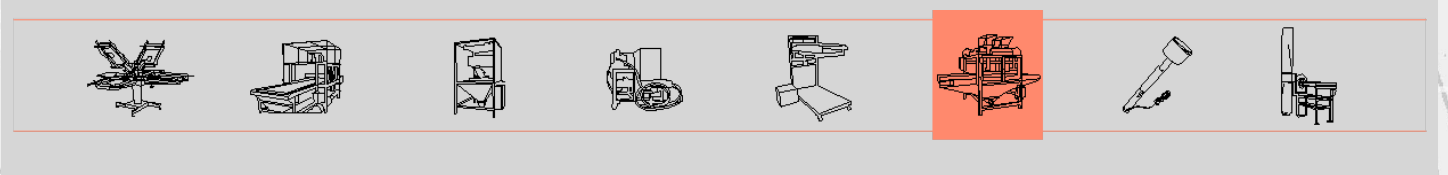

ФЛОК - мод. ТТ2

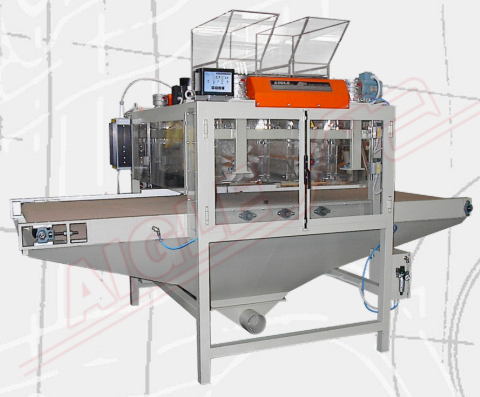

Сайт **ФЛОК мод. ТТ2** предназначен для флокирования предметов и плоских поверхностей.

Машина состоит из:

- Один конвейер с регулируемой скоростью движения, выполненный из стекловолоконной сетки
- Два бункера для флоксов из оргстекла
- Две вращающиеся щетки внутри бункеров
- Инвертор, оснащенный регуляторами скорости, который управляет вращением щеток через изолированные валы трансмиссии
- Устройство с электроприводом для регулировки зазора между бункерами ФЛОК и конвейерной лентой
- Взбивальные брусья, расположенные под конвейерной лентой
- Всасывающая лопатка на ленточном конвейере (опция) и сборник флока под бункерами, соединенный с вентилятором, оснащенным рукавными фильтрами и мешком для регенерации флока
- Двери доступа для защиты от загрязнения флоком
- **Электростатический генератор** с максимальной мощностью 100 кВ
- Плата управления

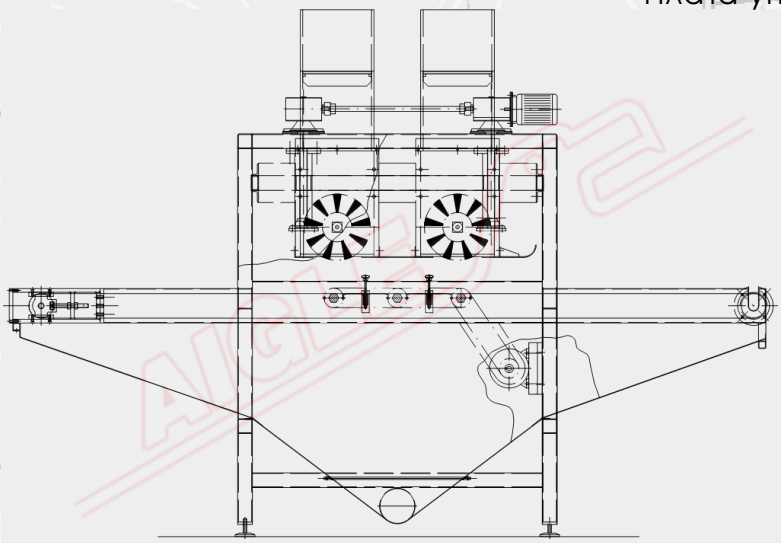

ТЕХНИЧЕСКИЕ ДАННЫЕ

Полезная ширина	подлежит определению
Электропитание	400 В/50 Гц/трехфазное
Установленная мощность	6 кВт
Сжатый воздух	7 ± 1 кг/см²

Member of CISQ Federation
RINA
CERTIFIED MANAGEMENT SYSTEM
ISO 9001 - ISO 14001
GREEN LABEL
SUSTAINABLE MACHINERY CERTIFICATION

AIGLE

AIGLE Macchine srl • Via Donatello, 8 • 10071 Borgaro Torinese • ITALIA • Tel. +39 0112624382 • www.aigle.it • e-mail: info@aigle.it