ФЛОК ДЛЯ ОБЪЕКТОВ

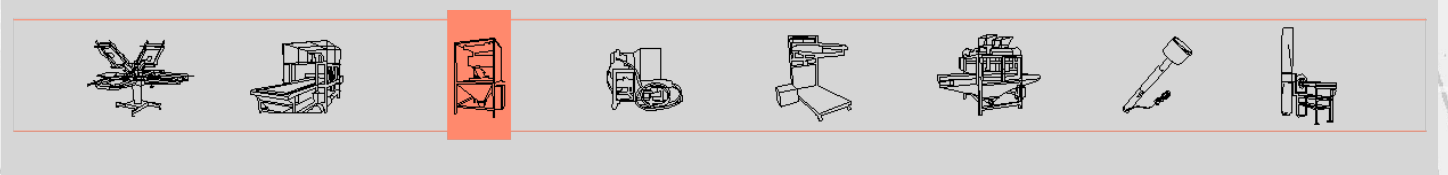

Шкаф ФЛОК - мод. CTA/TO

Сайт **ФЛОК Шкаф мод. CTA/TO** предназначен для флокирования объектов.

Машина оснащена:

- Герметичный корпус для предотвращения рассеивания флока
- Бункер ФЛОК, оснащенный щетками, пневматически колеблющимися над электростатическим экраном
- Маховик для регулировки высоты бункера
- Система регенерации флока с коллектором, всасывающим вентилятором и фильтрующим рукавом
- Педальное управление с таймером для регулировки времени работы
- Электростатический генератор с регулируемым напряжением от 0 до 50 000 Вольт
- Панель управления
- Дополнительная роботизированная система для автоматического нанесения ФЛОК.

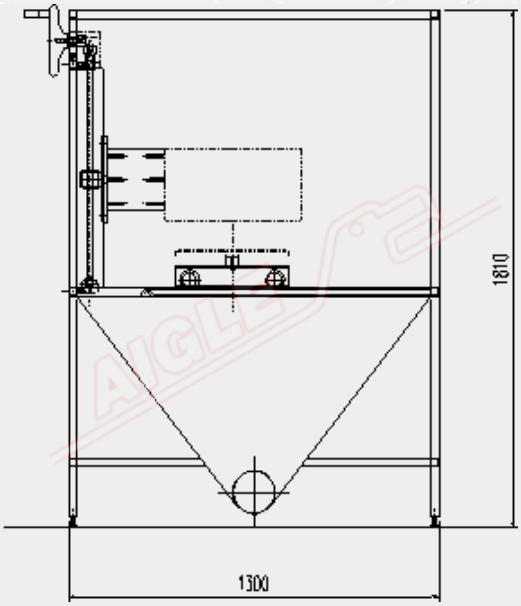

ТЕХНИЧЕСКИЕ ДАННЫЕ	
Электропитание	400 В / 50 Гц / трехфазное
Установленная мощность	1 кВт
Сжатый воздух	7±1 Кг/см²

Member of CISQ Federation
RINA
CERTIFIED MANAGEMENT SYSTEM
ISO 9001 - ISO 14001
GREEN LABEL
SUSTAINABLE MACHINERY CERTIFICATION

AIGLE

AIGLE Macchine srl • Via Donatello, 8 • 10071 Borgaro Torinese • ITALIA • Tel. +39 0112624382 • www.aigle.it • e-mail: info@aigle.it