ФИНИШНАЯ ОТДЕЛКА

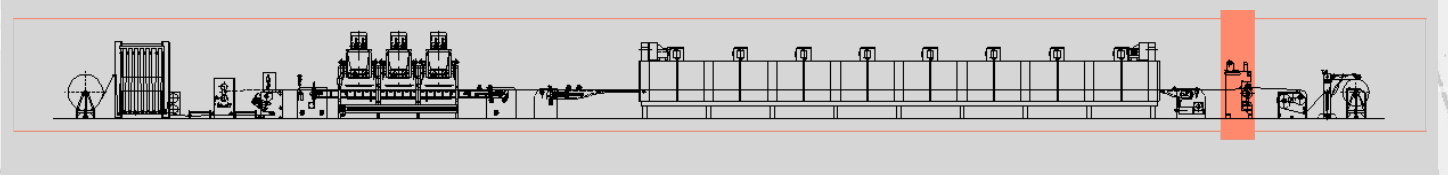

Каландрирующая установка - мод. GG/IR

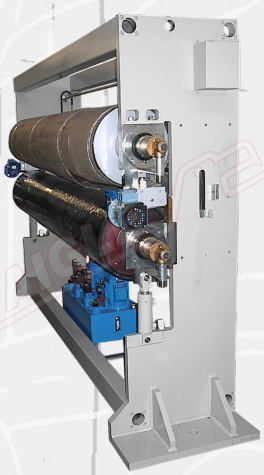

Сайт **Каландровый агрегат мод. GG/IR** может работать с горячим или холодным каландровым валом.

В его состав входят:

- Два мощных и устойчивых плеча станка, на которых размещены все элементы станка
- Ролик счетчика покрыт жесткой неопреновой резиной
- Верхний каландрирующий вал с твердым хромированным покрытием, оснащенный системой быстрого отключения, может быть заменен на рельефный вал для получения эффекта тиснения
- Сдвоенные пневмоцилиндры двойного действия для регулирования давления между двумя роликами с очень точной регулировкой для обеспечения абсолютно равномерного давления
- Высокоточная микрометрическая регулировка для контроля зазора между роликами
- Вспомогательный охлаждающий цилиндр с циркуляцией воды, расположенный напротив контрролика, для снижения температуры поверхности цилиндра
- Ротационные соединения с сифонными трубками для тиснильного вала, контрвалов и вспомогательного охлаждающего цилиндра
- Терморегулятор и насос циркуляции масла соединены с валиком для тиснения

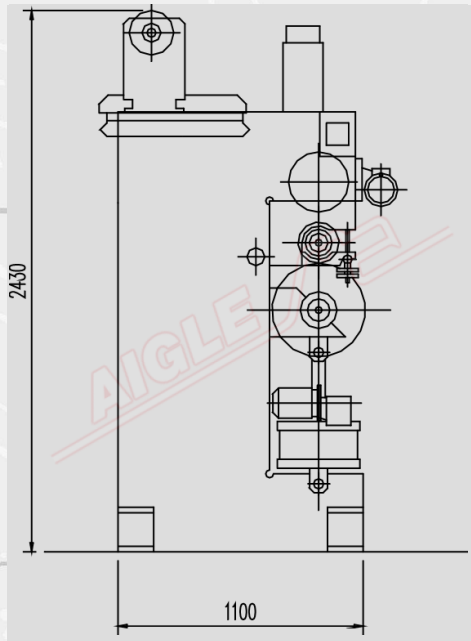

ТЕХНИЧЕСКИЕ ДАННЫЕ	
Полезная ширина	подлежит определению
Электропитание	400 В/50 Гц/трехфазное
Установленная мощность	5 кВт
Сжатый воздух	7±1 Кг/см²

Member of CISQ Federation
RINA
CERTIFIED MANAGEMENT SYSTEM
ISO 9001 - ISO 14001
GREEN LABEL
SUSTAINABLE MACHINERY CERTIFICATION

AIGLE

AIGLE Macchine srl • Via Donatello, 8 • 10071 Borgaro Torinese • ITALIA • Tel. +39 0112624382 • www.aigle.it • e-mail: info@aigle.it