НАНЕСЕНИЕ ПОКРЫТИЙ

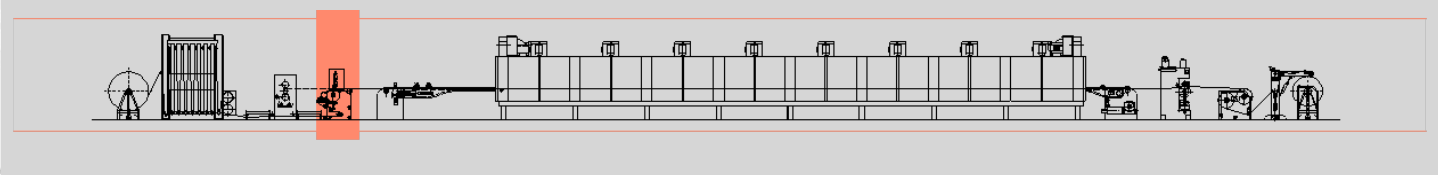

НАНЕСЕНИЕ ПОКРЫТИЙ - мод. BS2/M

Сайт **НАНЕСЕНИЕ ПОКРЫТИЙ мод. BS2/M** разработан и создан таким образом, чтобы можно было использовать различные технологии нанесения покрытий.

Ниже перечислены некоторые преимущества машины:

- Простота внедрения: головка для нанесения покрытия может быть установлена на входе в обычный штендер
- Максимальный контроль над количеством соединения; воспроизводимость процесса гарантирована
- Большая гибкость в выборе компаундов и текстильных опор, разнообразие которых постоянно растет
- Высокая точность натяжения текстильного полотна, проходящего через машину.

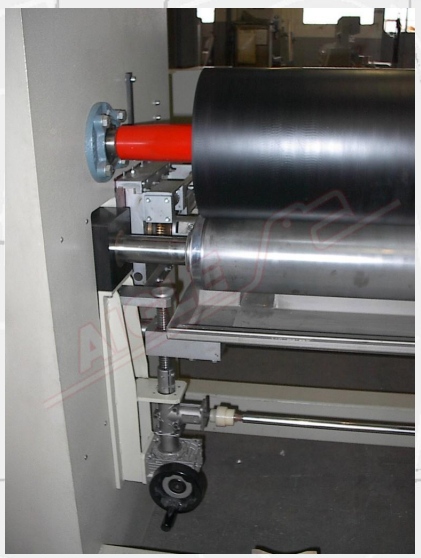

Установка может использоваться как для нанесения воздушного покрытия, так и для нанесения покрытия на цилиндр, а также для нанесения покрытия на цилиндр с фотогравировкой; она также оснащена моторизованным устройством для регулировки толщины покрытия с помощью цифровых индикаторов.

Кроме того, машина оснащена ротационной головкой для нанесения покрытия через ротационный экран. Такие системы покрытия позволяют максимально контролировать проникновение компаунда.

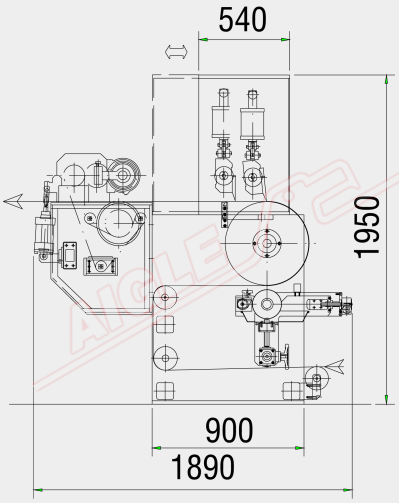

ТЕХНИЧЕСКИЕ ДАННЫЕ	
Полезная ширина	подлежит определению
Электропитание	400 В/50 Гц/трехфазное
Сжатый воздух	7±1 Кг/см²

Member of CISQ Federation
RINA
CERTIFIED MANAGEMENT SYSTEM
ISO 9001 - ISO 14001
GREEN LABEL
SUSTAINABLE MACHINERY CERTIFICATION

AIGLE

AIGLE Macchine srl • Via Donatello, 8 • 10071 Borgaro Torinese • ITALIA • Tel. +39 0112624382 • www.aigle.it • e-mail: info@aigle.it