BESCHICHTUNG LINE

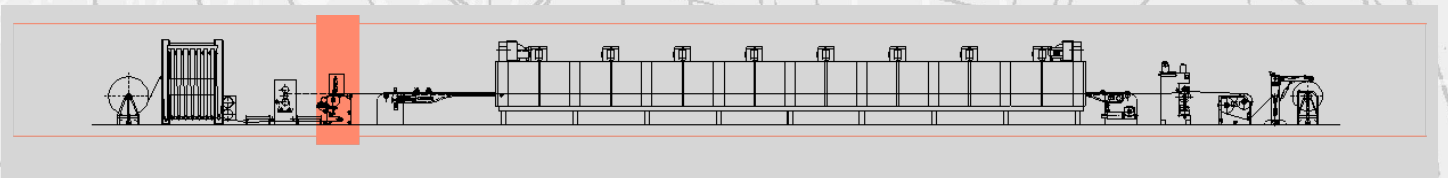

Coating Head - mod. BS2

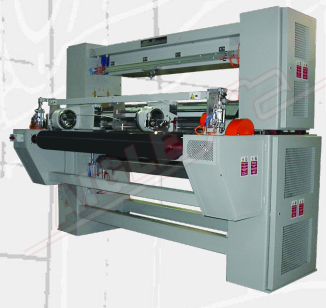

Die **Beschichtung Kopf mod. BS2** wurde so konzipiert und gebaut, dass verschiedene Beschichtungstechniken angewendet werden können.

Im Folgenden sind einige der Vorteile aufgeführt, die diese Maschine zu bieten hat:

- Einfache Implementierung: der Beschichtungskopf kann am Einlauf einer herkömmlichen Spannmaschine angebracht werden
- Maximale Kontrolle über die Mischungsmenge; die Reproduzierbarkeit des Prozesses ist gewährleistet
- Große Flexibilität bei der Auswahl von Mischungen und textilen Trägern, deren Vielfalt ständig zunimmt
- Große Genauigkeit beim Spannen der durch die Maschine laufenden Textilauflage.

Das Gerät kann sowohl für die Luft- als auch für die Zylinderbeschichtung verwendet werden und ist mit einer motorisierten Vorrichtung zur Einstellung der Beschichtungsstärke über digitale Anzeigen ausgestattet.

Die Maschine ist mit einem rotierenden Siebbeschichtungskopf ausgestattet. Ein solches Beschichtungssystem ermöglicht eine maximale Kontrolle über das Eindringen der Mischung.

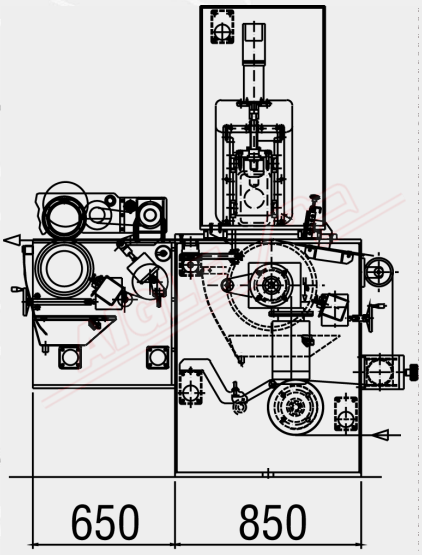

TECHNISCHE DATEN	
Nutzbare Breite	noch zu definieren
Stromversorgung	400 V/50 Hz/dreiphasig
Installierte Leistung	5 kW
Druckluft	7±1 Kg/cm²

Member of CISQ Federation
RINA
CERTIFIED MANAGEMENT SYSTEM
ISO 9001 - ISO 14001
GREEN LABEL
SUSTAINABLE MACHINERY CERTIFICATION
AIGLE

AIGLE Macchine srl • Via Donatello, 8 • 10071 Borgaro Torinese • ITALIA • Tel. +39 0112624382 • www.aigle.it • e-mail: info@aigle.it