ЛИНИЯ ФЛОКИРОВАНИЯ ПРОФИЛЕЙ

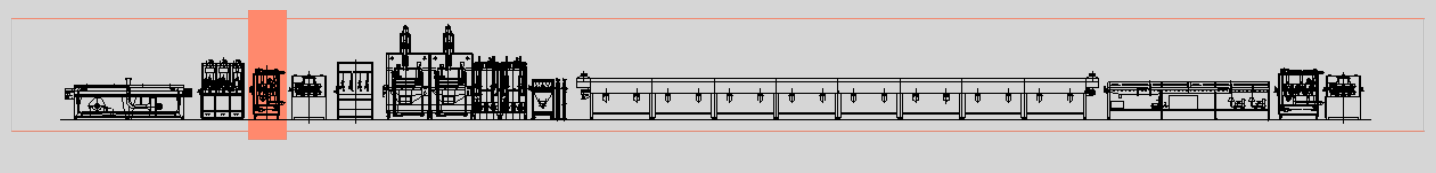

Щеточный узел - мод. SZ3

Сайт **Мод щеточного узла. SZ3** используется для очистки профилей от остатков шлифовки перед нанесением клея или от остатков флока после вулканизации.

В его состав входят:

- Конструкция на четырех колесах, позволяющая легко перемещать машину
- Три щетки с натуральной щетиной, вращающиеся в два ряда, противоположные неработающим цилиндрам:
- два для верхней стороны профиля
- один для нижней стороны профиля

Оба ряда имеют независимый привод и оснащены моторизованной регулировкой давления. Для правильной уборки пыли каждая щетка оснащена всасывающим кожухом, который соединен с всасывающим устройством, закрытым прозрачными дверцами для предотвращения рассеивания пыли.

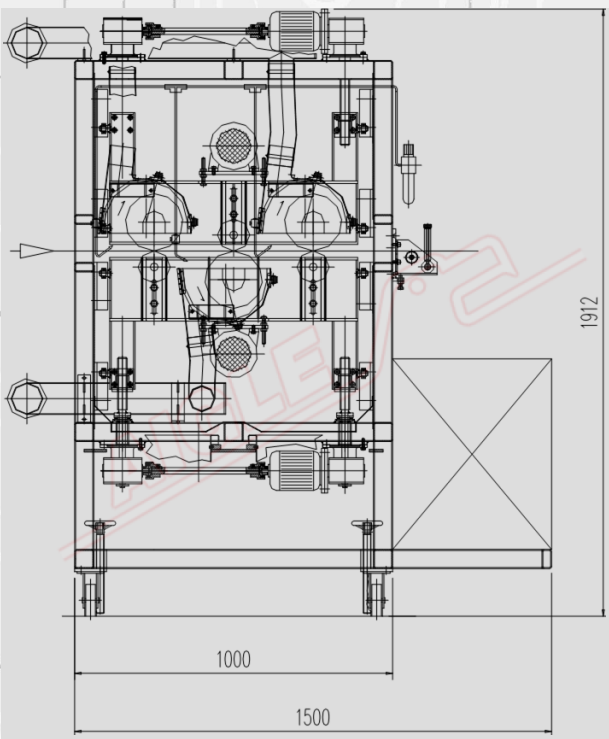

ТЕХНИЧЕСКИЕ ДАННЫЕ	
Диаметр щетки	155 мм
Ширина щетки	150 мм
Тип кисти	натуральная щетина
Щеточные двигатели	1+1 кВт
Электропитание	400 В/50 Гц/трехфазное
Установленная мощность	2,5 кВт

Member of CISQ Federation
RINA
CERTIFIED MANAGEMENT SYSTEM
ISO 9001 - ISO 14001
GREEN LABEL
SUSTAINABLE MACHINERY CERTIFICATION

AIGLE

AIGLE Macchine srl • Via Donatello, 8 • 10071 Borgaro Torinese • ITALIA • Tel. +39 0112624382 • www.aigle.it • e-mail: info@aigle.it