ДУБЛИРОВАНИЕ

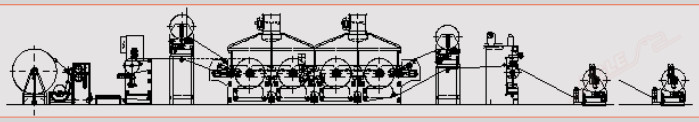

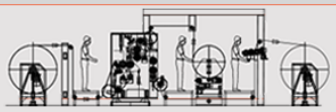

Группа ДУБЛИРОВАНИЯ - мод. GRA/1

Сайт **ДУБЛИРОВАНИЯ мод. GRA/1** предназначена для технологии мокрого ламинирования и сухого ламинирования. В его состав входят:

- Верхний размоточный узел с системой совмещения ламинируемой ткани с позицией размотки ткани с парами самозажимных патронов с балочным держателем и ручным тормозом
- Увеличивающий цилиндр
- Цилиндр ДУБЛИРОВАНИЯ, твердое хромированное покрытие и шлифовка. Он установлен на вертикальных направляющих, имеет микрометрическую регулировку рабочего слоя и приводится в действие двумя пневмоцилиндрами для быстрого подъема
- ДУБЛИРОВАНИЕ цилиндра, резиновое покрытие и грунт
- Оба цилиндра ДУБЛИРОВАНИЯ моторизованы и синхронизированы с остальной частью линии

Опции: в соответствии с технологическими потребностями цилиндр ДУБЛИРОВАНИЯ может нагреваться диатермическим маслом или охлаждаться водой.

А.С. Моторизация и панели управления мод. QE.

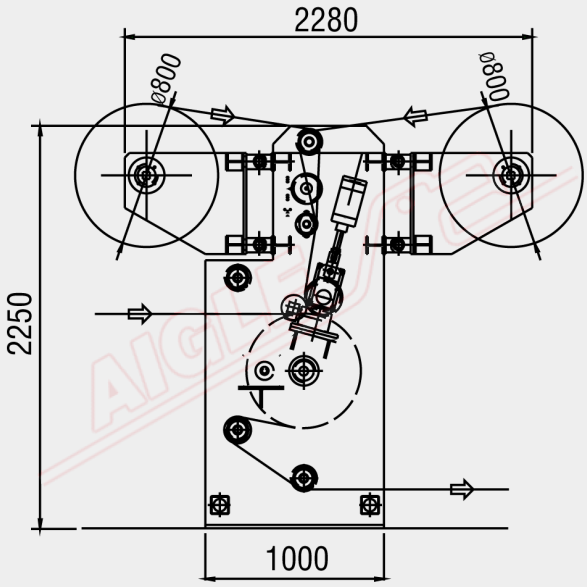

ТЕХНИЧЕСКИЕ ДАННЫЕ	
Электропитание	400 В/50 Гц/трехфазное
Установленная мощность	3 кВт
Сжатый воздух	7±1 Кг/см²

Member of CISQ Federation
RINA
CERTIFIED MANAGEMENT SYSTEM
ISO 9001 - ISO 14001
GREEN LABEL
SUSTAINABLE MACHINERY CERTIFICATION
AIGLE

AIGLE Macchine srl • Via Donatello, 8 • 10071 Borgaro Torinese • ITALIA • Tel. +39 0112624382 • www.aigle.it • e-mail: info@aigle.it