# FLOCCAGGIO OGGETTI

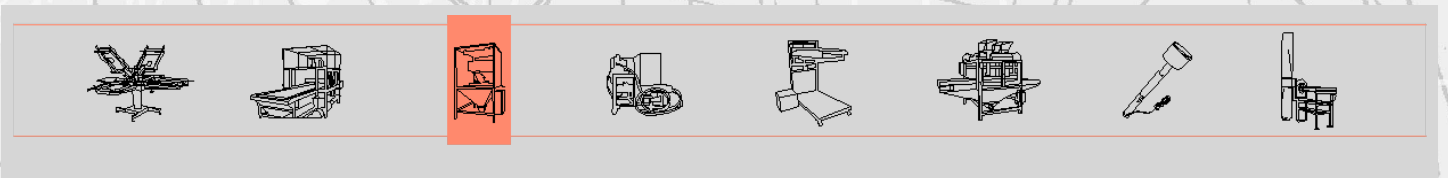

## Cabina di Floccaggio - mod. CTA/TO

La **Cabina di Floccaggio mod. CTA/TO** è indicata per il floccaggio oggetti.

La macchina è composta da:

- Cabina sigillata per evitare la dispersione di flock
- Tramoggia di floccaggio, dotata di spazzole oscillanti pneumaticamente su rete elettrostatica
- Volantino per la regolazione dell'altezza della tramoggia
- Sistema di recupero del flock con collettore, aspiratore e sacco filtrante
- Comando a pedale con timer per regolare i tempi di lavoro
- Generatore elettrostatico con tensione regolabile da 0 a 50,000 Volt
- Pannello di controllo
- Sistema robotizzato opzionale per il floccaggio automatico

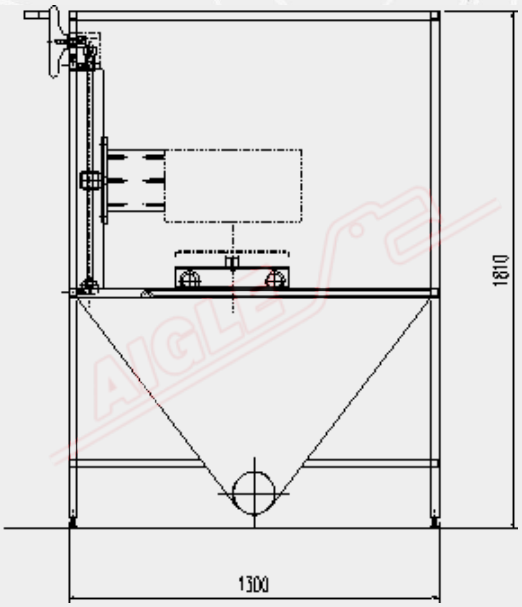


| DATI TECNICI | |
|---|---|
| Alimentazione | 400 V / 50 Hz / trifase |
| Potenza installata | 1 kW |
| Aria compressa | 7±1 Kg/cm² |

Member of CISQ Federation
RINA
CERTIFIED MANAGEMENT SYSTEM
ISO 9001 - ISO 14001
GREEN LABEL
SUSTAINABLE MACHINERY CERTIFICATION

AIGLE

AIGLE Macchine srl • Via Donatello, 8 • 10071 Borgaro Torinese • ITALIA • Tel. +39 0112624382 • www.aigle.it • e-mail: info@aigle.it