FLOCAGE D'OBJETS

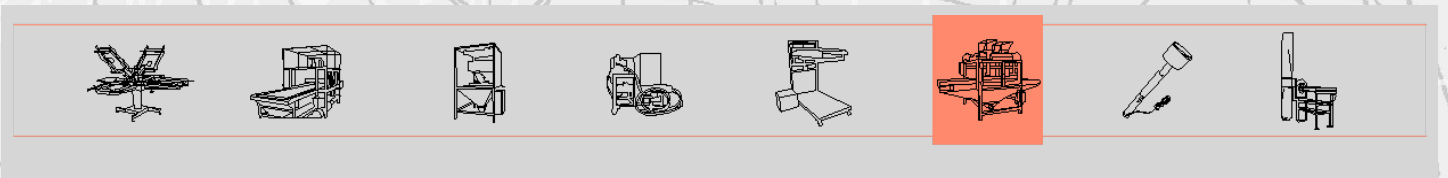

Machine à floquer - mod. TT2

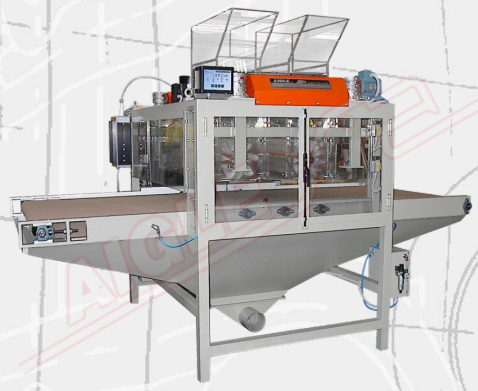

Les **Machine à floquer mod. TT2** est conçu pour floquer des objets et des surfaces planes.

La machine est composée de:

- Une bande transporteuse motorisée à vitesse variable constituée d'un filet en fibre de verre
- Deux trémies de flocage en plexiglas
- Deux brosses rotatives à l'intérieur des trémies
- Un onduleur équipé de régulateurs de vitesse, qui contrôle la rotation des brosses par l'intermédiaire d'arbres de transmission isolés.
- Un dispositif motorisé pour régler l'écart entre les trémies de flocage et la bande transporteuse
- Barres de battage, sous la bande transporteuse
- Une lame aspirante sur le tapis roulant (en option) et un collecteur de flocons sous les trémies, reliés à un ventilateur équipé de filtres à manches et d'un sac de récupération des flocons.
- Portes d'accès pour protéger contre la pollution par les flocons
- **Générateur électrostatique** , avec une sortie maximale de 100 kV
- Carte de contrôle

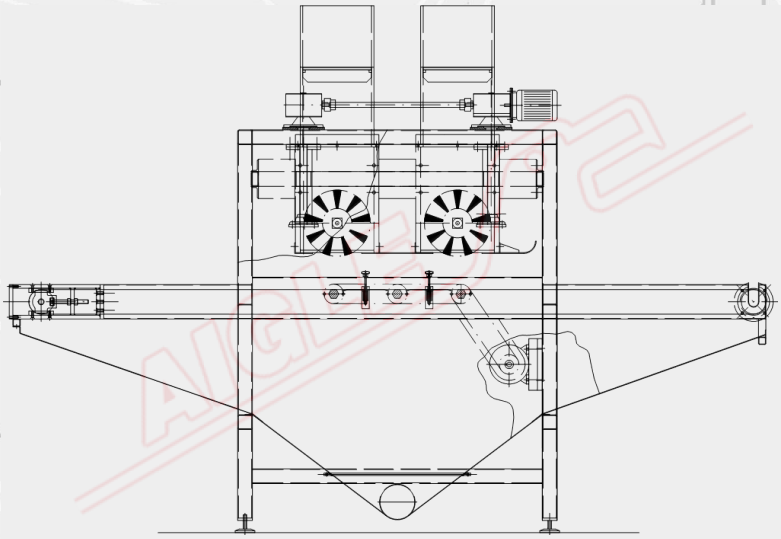

DONNÉES TECHNIQUES	
Largeur utile	à définir
Alimentation électrique	400 V/50 Hz/triphasé
Puissance installée	6 kW
Air comprimé	7 ±1 Kg/cm².

Member of CISQ Federation
RINA
CERTIFIED MANAGEMENT SYSTEM
ISO 9001 - ISO 14001
GREEN LABEL
SUSTAINABLE MACHINERY CERTIFICATION

AIGLE

AIGLE Macchine srl • Via Donatello, 8 • 10071 Borgaro Torinese • ITALIA • Tel. +39 0112624382 • www.aigle.it • e-mail: info@aigle.it