FINITION

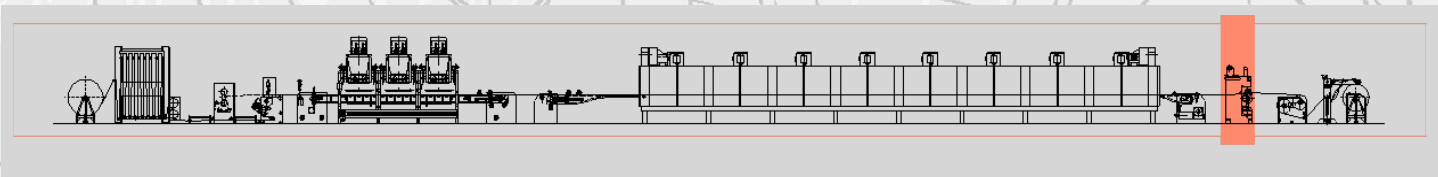

Unité de calandrage - mod. GG/IR

Les **Unité de calandrage mod. GG/IR** peut fonctionner avec des cylindres de calandrage à chaud ou à froid.

Il se compose de

- Deux épaulements de machine robustes et stables qui portent tous les éléments de la machine.
- Contre-rouleau recouvert de caoutchouc néoprène dur
- Rouleau de calandrage supérieur chromé dur, équipé d'un système de débrayage rapide, il peut être remplacé par un rouleau gaufré pour l'effet de gaufrage.
- Deux cylindres pneumatiques à double action pour contrôler la pression entre les deux rouleaux, avec un réglage extrêmement précis pour assurer une pression absolument uniforme.
- Réglage micrométrique de haute précision pour contrôler l'écart entre les rouleaux
- Cylindre de refroidissement auxiliaire avec circulation d'eau, opposé au contre-rouleau, afin de réduire la température de surface du cylindre.
- Joints tournants avec siphons pour le cylindre de gaufrage, le contre-cylindre et le cylindre de refroidissement auxiliaire
- La pompe de thermorégulation et de circulation d'huile est reliée au cylindre de gaufrage.

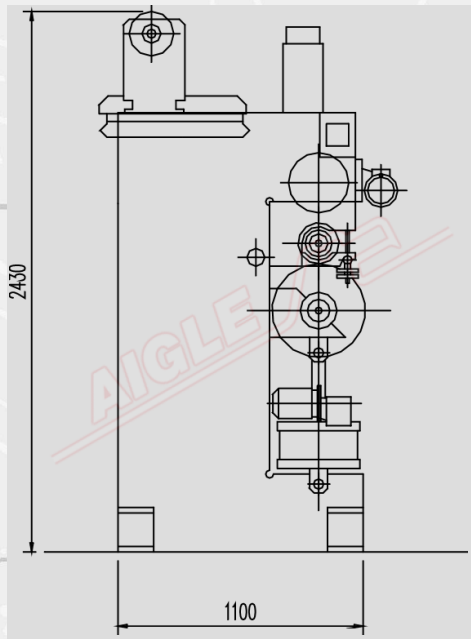

DONNÉES TECHNIQUES	
Largeur utile	à définir
Alimentation électrique	400 V/50 Hz/triphasé
Puissance installée	5 kW
Air comprimé	7±1 Kg/cm².

Member of CISQ Federation
RINA
CERTIFIED MANAGEMENT SYSTEM
ISO 9001 - ISO 14001
GREEN LABEL
SUSTAINABLE MACHINERY CERTIFICATION
AIGLE

AIGLE Macchine srl • Via Donatello, 8 • 10071 Borgaro Torinese • ITALIA • Tel. +39 0112624382 • www.aigle.it • e-mail: info@aigle.it