LÍNEAS DE FLOCADO DE PERFILES

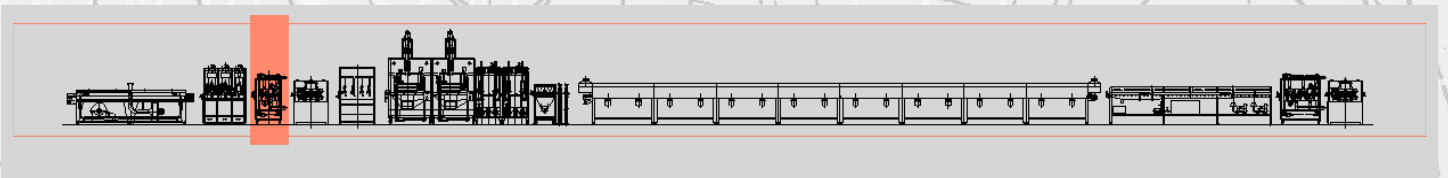

Unidad de cepillado - mod. SZ3

El **Unidad de cepillado mod. SZ3** se utiliza para limpiar los perfiles de restos de polvo antes de la aplicación de cola, o de restos de polvo después de la vulcanización.

Consta de:

- Una estructura sobre cuatro ruedas, que permite mover fácilmente la máquina
- Tres cepillos con cerdas naturales que giran en dos filas, opuestas a los cilindros locos:
- dos para el lado del perfil superior
- uno para el lado de perfil inferior

Ambas hileras están motorizadas de forma independiente y equipadas con ajuste motorizado de la presión. Para una correcta recuperación del polvo, cada cepillo dispone de una campana de aspiración que está conectada a una unidad de aspiración sellada con puertas de acceso transparentes para evitar la dispersión del polvo.

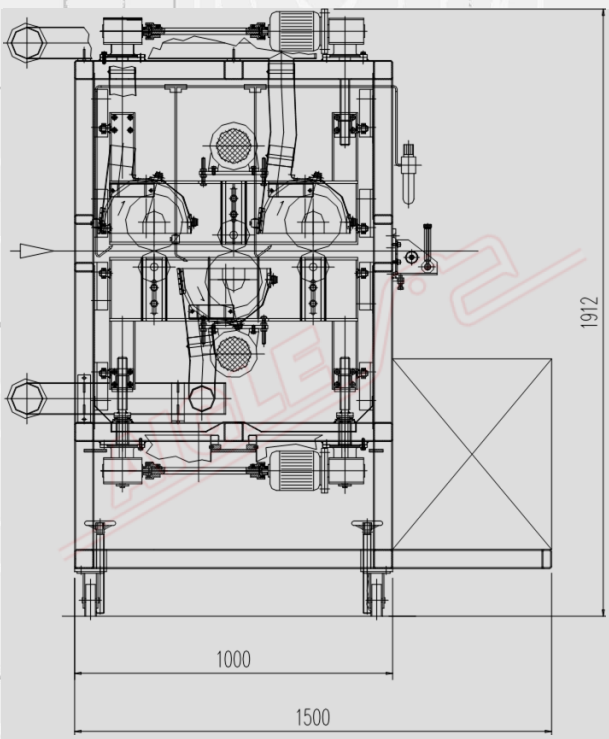

DATOS TÉCNICOS	
Diámetro del cepillo	155 mm
Anchura del cepillo	150 mm
Tipo de cepillo	cerdas naturales
Motores de escobillas	1+1 kW
Alimentación eléctrica	400 V/50 Hz/trifásica
Potencia instalada	2,5 kW

Member of CISQ Federation
RINA
CERTIFIED MANAGEMENT SYSTEM
ISO 9001 - ISO 14001
GREEN LABEL
SUSTAINABLE MACHINERY CERTIFICATION

AIGLE

AIGLE Macchine srl • Via Donatello, 8 • 10071 Borgaro Torinese • ITALIA • Tel. +39 0112624382 • www.aigle.it • e-mail: info@aigle.it