LÍNEAS DE REVESTIMIENTO

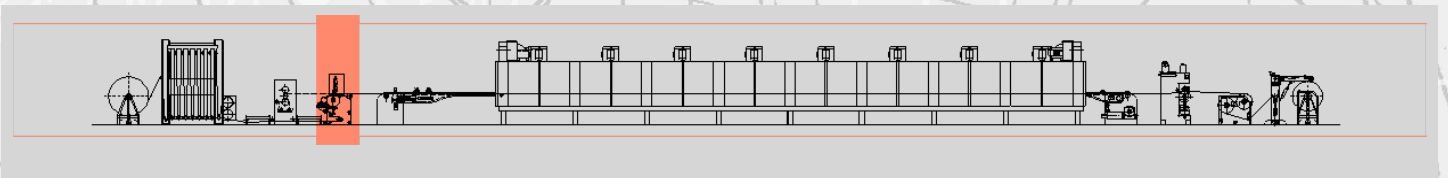

Cabezal de revestimiento - mod. BS2/M

El **Cabezal de revestimiento mod. BS2/M** ha sido diseñado y construido para que puedan emplearse diferentes técnicas de recubrimiento.

A continuación se enumeran algunas de las ventajas que ofrece la máquina:

- Fácil aplicación: el cabezal de recubrimiento puede colocarse en la entrada de una rame común
- Máximo control sobre la cantidad de compuesto; la reproducibilidad del proceso está garantizada
- Gran flexibilidad en la elección de compuestos y soportes textiles, cuya variedad crece continuamente
- Gran precisión en el tensado del soporte textil que pasa por la máquina.

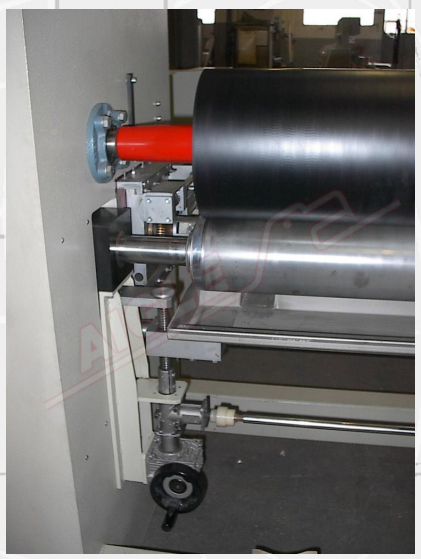

La unidad puede utilizarse tanto para el recubrimiento por aire, el recubrimiento sobre cilindro y el recubrimiento mediante cilindro fotograbado; también está equipada con un dispositivo motorizado para ajustar el espesor del recubrimiento mediante pantallas digitales.

La máquina también está equipada con un cabezal de revestimiento de criba giratoria. Estos sistemas de revestimiento permiten controlar al máximo la penetración del compuesto.

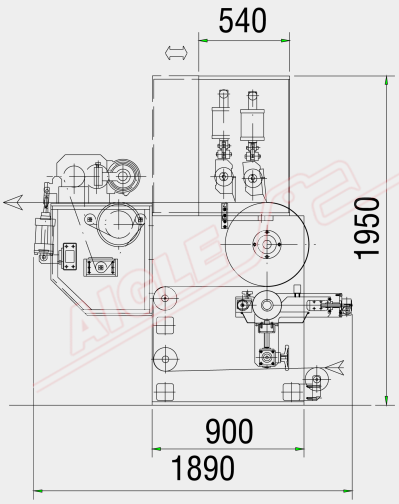

DATOS TÉCNICOS	
Anchura útil	por definir
Alimentación	400 V/50 Hz/trifásica
Aire comprimido	7±1 Kg/cm².

Member of CISQ Federation
RINA
CERTIFIED MANAGEMENT SYSTEM
ISO 9001 - ISO 14001
GREEN LABEL
SUSTAINABLE MACHINERY CERTIFICATION
AIGLE

AIGLE Macchine srl • Via Donatello, 8 • 10071 Borgaro Torinese • ITALIA • Tel. +39 0112624382 • www.aigle.it • e-mail: info@aigle.it