FLOCAGE D'OBJETS

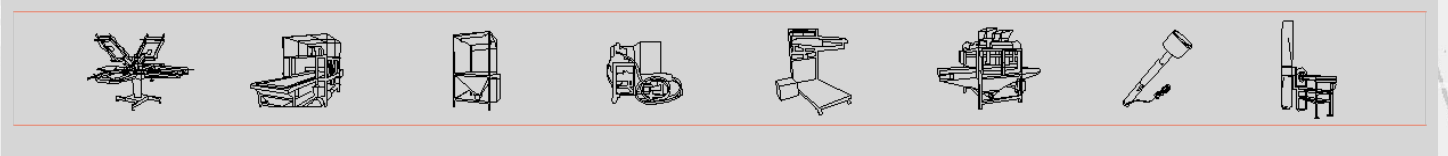

Cabinet de pulvérisation de colle - mod. CV

Les **Pulvérisation de colle Cabinet mod. CV** est fermée sur trois côtés et ouverte sur le devant.

Il se compose de

- Cabine fermée pour la protection de l'environnement
- Double système de filtration à sec et couvercle Paint-Stop pour un remplacement rapide
- Eclairage interne (2 x 18W)
- Ventilateur d'aspiration

L'appareil est équipé de roues afin de faciliter les opérations de maintenance.

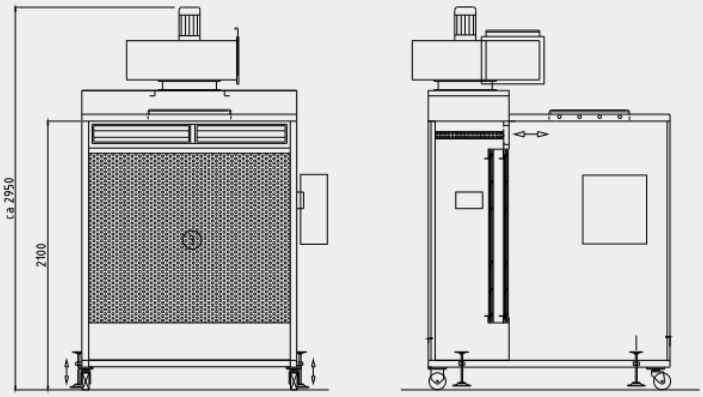

DONNÉES TECHNIQUES	
Largeur utile	à définir
Alimentation électrique	400 V/50 Hz/triphasé
Puissance installée	2 kW

Member of CISQ Federation
RINA
CERTIFIED MANAGEMENT SYSTEM
ISO 9001 - ISO 14001
GREEN LABEL
SUSTAINABLE MACHINERY CERTIFICATION
AIGLE

AIGLE Macchine srl • Via Donatello, 8 • 10071 Borgaro Torinese • ITALIA • Tel. +39 0112624382 • www.aigle.it • e-mail: info@aigle.it