FINISSAGGI

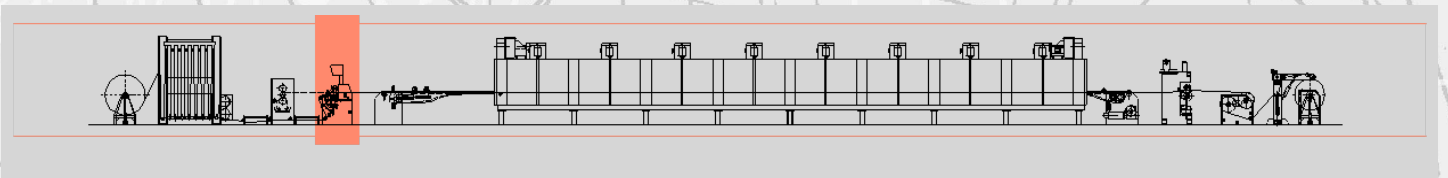

Linea da Stampa a Tre Teste - mod. LST

La **Linea da Stampa a Tre Teste mod. LST** consente di:

- ridurre il costo dei cilindri da stampa (viene sostituito solamente il guscio esterno).
- sostituire agevolmente i cilindri da stampa
- variare ogni tensione del tessuto quando la macchina si arresta o quando il cilindro da stampa viene sganciato dal contro-cilindro.
- essiccare ad un'elevata velocità tutti i tipi d'inchiostro, inclusa la base acquosa, grazie ad un speciale sistema a circolazione d'aria nel forno.

È costituita da:

- svolgitore
- accumulatore
- teste da stampa
- forno di essiccazione
- gruppo di raffreddamento
- riavvolgitore a contatto
- motorizzazione e quadro comando

Ogni testa da stampa comprende un rullo di contropartita rivestito in gomma Ø mm. 300 e un gruppo di stampa dotato di 2 mandrini conici sui quali viene montata la camicia del cilindro di stampa. Questi sono a disinnesto rapido pneumatico e sono dotati di sistema di correzione trasversale.

Il gruppo è motorizzato con motore a A.C. dotato di inverter per la sincronizzazione con il resto della linea. È presente un ballerino per la regolazione della velocità del cilindro di stampa, con controllo pneumatico della tensione del tessuto.

Member of CISQ Federation
RINA
CERTIFIED MANAGEMENT SYSTEM
ISO 9001 - ISO 14001
GREEN LABEL
SUSTAINABLE MACHINERY CERTIFICATION

AIGLE

AIGLE Macchine srl • Via Donatello, 8 • 10071 Borgaro Torinese • ITALIA • Tel. +39 0112624382 • www.aigle.it • e-mail: info@aigle.it

FINISSAGGI

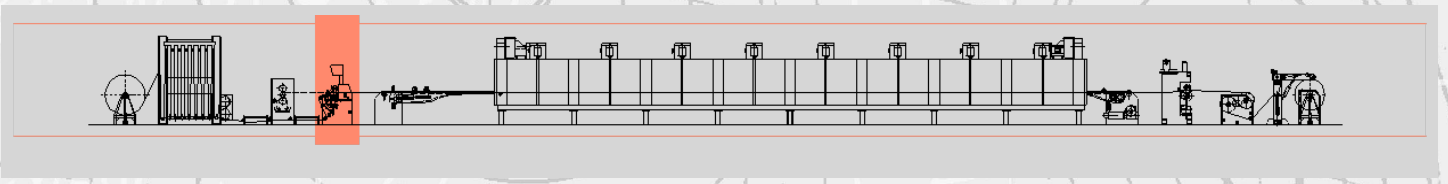

Sono, inoltre, inclusi un sistema di regolazione micrometrica della distanza tra il cilindro di stampa e il rullo di contropartita ed una vaschetta in acciaio inox contenente l'inchiostro e racla di livellazione a pressione e inclinazione regolabile. Infine, sono presenti una coppia di pistoni pneumatici per il sollevamento e l'abbassamento rapido dell'intero sistema (cilindro di stampa e vaschetta), che rendono possibile mantenere in rotazione il cilindro da stampa anche quando non è in posizione di lavoro, evitando che il pigmento si secchi.

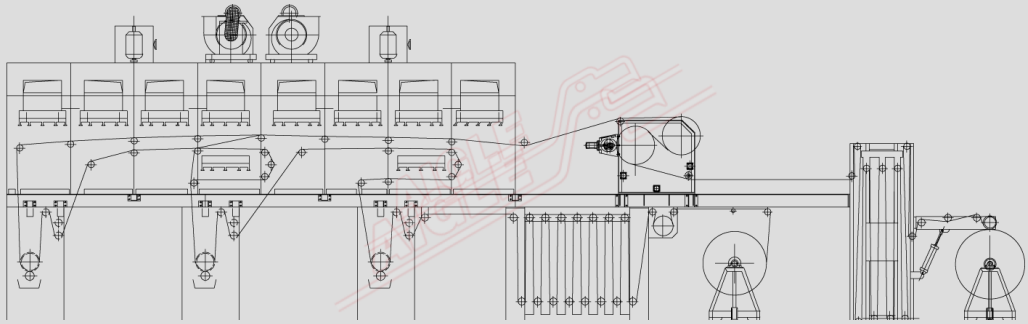

DATI TECNICI	
Altezza utile	1600 mm
Diametro normale dei cilindri	160 mm (altri diametri sono disponibili max. 240 mm)
Velocità	variabile tra 5 e 40 m/min
Aria compressa	6 Bar
Alimentazione	400 Volt, trifase, 50 Hz
Potenza elettrica installata	15 kW
Riscaldamento	con olio diatermico
Potenza termica installata	300.000 Kcal/h

Member of CISQ Federation
RINA
CERTIFIED MANAGEMENT SYSTEM
ISO 9001 - ISO 14001
GREEN LABEL
SUSTAINABLE MACHINERY CERTIFICATION

AIGLE

AIGLE Macchine srl • Via Donatello, 8 • 10071 Borgaro Torinese • ITALIA • Tel. +39 0112624382 • www.aigle.it • e-mail: info@aigle.it