# ФИНИШНАЯ ОТДЕЛКА

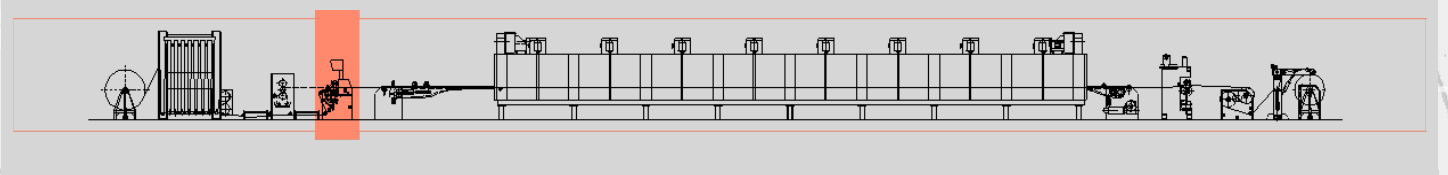

## Трехголовочная печатная линия - мод. LST

Сайт **Трехголовочная печатная линия мод. LST** позволяет:

- Снижение стоимости печатных цилиндров (заменяется только внешняя оболочка)
- Легкий доступ для замены печатных цилиндров
- Изменение натяжения ткани при остановке машины или при освобождении печатного цилиндра от контрцилиндра
- Сушка на высокой скорости всех типов красок, включая водоэмульсионные, благодаря специальной системе циркуляции воздуха в ПЕЧИ

Эта машина состоит из:

- разматыватель
- аккумулятор с двумя накопителями W
- печатные устройства
- сушильная печь
- холодильный агрегат
- контактный перемоточный станок
- моторизация и плата управления

Печатные узлы оснащены обрезиненным опорным валиком (Ø мм. 300), а также печатной группой, оснащенной 2 коническими патронами, на которых закреплен корпус печатного цилиндра. Патроны комплектуются пневматическим быстросъемным устройством, а также системой поперечной коррекции. Группа приводится в движение двигателем переменного тока, оснащенным инвертором для синхронизации с остальной линией. Для регулировки скорости вращения печатного цилиндра может быть использован танцующий валик с пневматическим управлением натяжением ткани.

Member of CISQ Federation
RINA
CERTIFIED MANAGEMENT SYSTEM
ISO 9001 - ISO 14001
GREEN LABEL
SUSTAINABLE MACHINERY CERTIFICATION

AIGLE

AIGLE Macchine srl • Via Donatello, 8 • 10071 Borgaro Torinese • ITALIA • Tel. +39 0112624382 • www.aigle.it • e-mail: info@aigle.it

# ФИНИШНАЯ ОТДЕЛКА

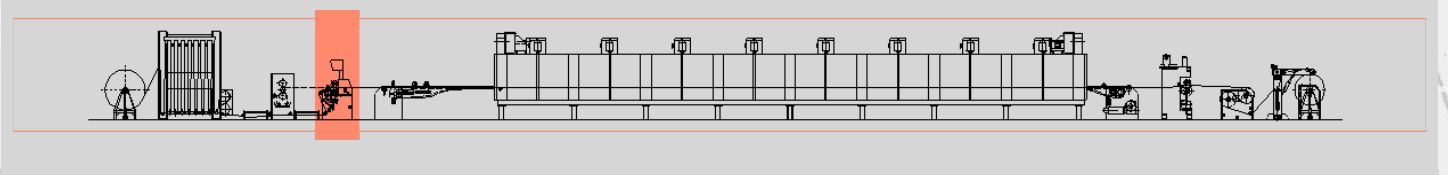

Система микрометрической регулировки зазора между печатным и опорным валиком, а также лоток из нержавеющей стали, содержащий краску и скребковое лезвие, имеют регулируемый наклон и давление. По крайней мере, пара пневматических поршней для быстрого подъема и опускания всей системы (печатный вал, моторизация и лоток); **таким образом, можно продолжать вращать печатный вал и при его опускании, чтобы предотвратить высыхание краски**.

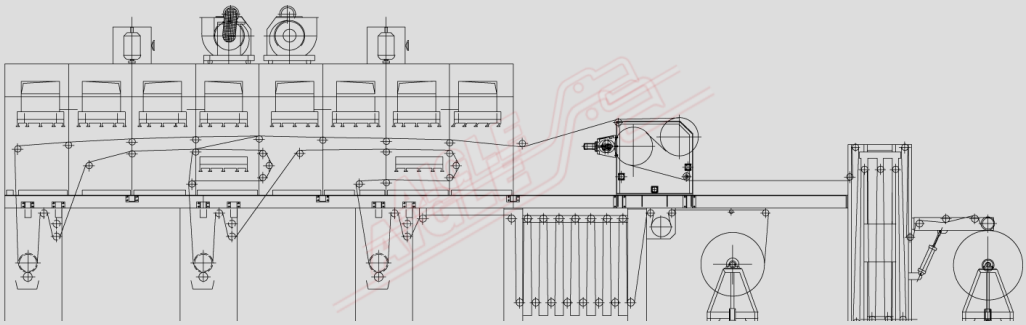

## ТЕХНИЧЕСКИЕ ДАННЫЕ

| | |
|---|---|
| Полезная ширина | 1600 мм. |
| Диаметр печатного вала | 160мм (возможны другие диаметры, не более 240мм) |
| Скорость | изменяется в диапазоне 5 ÷ 40 мтр/мин |
| Сжатый воздух | 6 бар |
| Электропитание | 400 В - трехфазное - 50 Гц |
| Установленная мощность | 15 кВт |
| Нагрев | с помощью диатермического масла |
| Установленная тепловая мощность | 300.000 kcal/h |

Member of CISQ Federation
RINA
CERTIFIED MANAGEMENT SYSTEM
ISO 9001 - ISO 14001
GREEN LABEL
SUSTAINABLE MACHINERY CERTIFICATION

AIGLE

AIGLE Macchine srl • Via Donatello, 8 • 10071 Borgaro Torinese • ITALIA • Tel. +39 0112624382 • www.aigle.it • e-mail: info@aigle.it