FLOCCAGGIO TESSUTI E MATERIALE IN ROTOLI

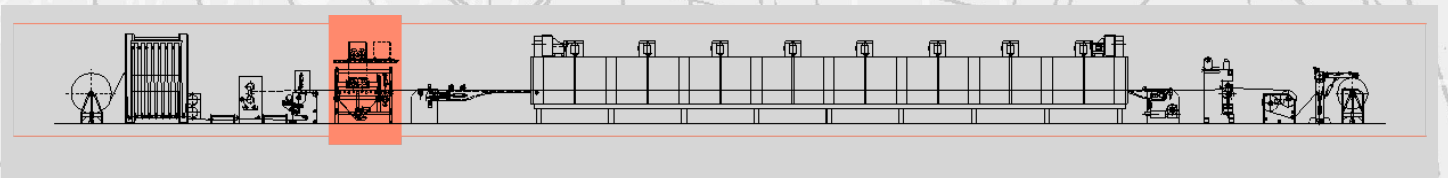

Floccatrice - mod. FR2

La **Floccatrice mod. FR2** è composta da:

- Due tramogge elettrostatiche dotate di due spazzole rotanti a più ranghi. A ciascuna spazzola è contrapposta una rete in acciaio inox, ed è possibile regolare sia la velocità che la pressione della spazzola sulla rete, la quale può essere agevolmente rimossa
- Sistema di sollevamento, per regolare la distanza tra le tramogge e il tessuto
- Gruppo di battitori rotanti a velocità variabile, sotto i quali viene recuperato il flock in eccesso da un raccoglitore. La vasca di raccolta è dotata di coclea per il collegamento al sistema di aspirazione
- Zona di floccaggio sigillata con finestre per evitare dispersione di flock. All'apertura delle finestre, il campo elettrostatico si disconnette automaticamente.
- Generatore Elettrostatico
- Pre-alimentatore di flock posto sulla parte superiore della macchina, per alimentare costantemente le tramogge. Il livello di flock all'interno di ciascuna tramoggia è controllato automaticamente

Le caratteristiche principali della **Floccatrice mod. FR2** sono:

- Attenta gestione del flock da parte delle tramogge, in modo da evitare agglomerazioni di fibra
- Distribuzione uniforme, costante ed accurata del flock, sia sulla larghezza che sulla lunghezza del tessuto
- Controllo elettronico per mantenere costante il livello di flock nelle tramogge
- Battitori leggeri e bilanciati, costruiti in alluminio a sezione esagonale e secondo esclusivo progetto **AIGLE**, in modo da ottenere la massima uniformità di vibrazione del tessuto

Member of CISQ Federation
RINA
CERTIFIED MANAGEMENT SYSTEM
ISO 9001 - ISO 14001
GREEN LABEL
SUSTAINABLE MACHINERY CERTIFICATION

AIGLE

AIGLE Macchine srl • Via Donatello, 8 • 10071 Borgaro Torinese • ITALIA • Tel. +39 0112624382 • www.aigle.it • e-mail: info@aigle.it

FLOCCAGGIO TESSUTI E MATERIALE IN ROTOLI

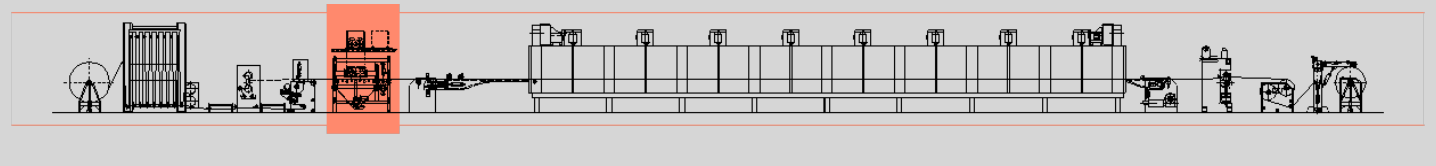

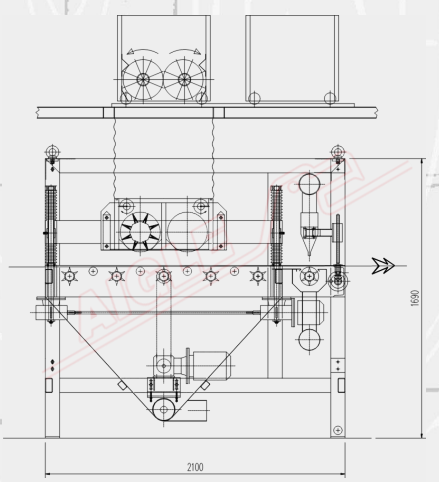

- Pre-pulizia dal flock in eccesso sul tessuto tramite lama aspirante
- Facile accesso onde ridurre i tempi richiesti per un eventuale cambio di colore del flock
- Alto livello di isolamento, per evitare dispersioni del campo elettrostatico
- Massima penetrazione del flock nello strato adesivo, grazie alla potenza dei generatori impiegati ed alla quali-tà dei battitori. Ne risulterà un prodotto finale altamente resistente al lavaggio e all'abrasione

Le floccatrici della serie FR possono essere dotate anche di sistemi automatici di recupero degli agglomerati di flock: speciali ugelli recuperato le eventuali impurità all'interno delle tramogge convogliandoli in un apposito setaccio.

Inoltre, le floccatrici della serie FR possono essere personalizzate in funzione delle specifiche esigenze di produzione.

Infine, queste macchine garantiscono alti standard qualitativi del prodotto floccato, di ripetibilità del prodotto floccato, di affidabilità delle macchine, di facilità e rapidità nella manutenzione, di facilità e rapidità nella pulizia e di sicurezza per l'operatore.

DATI TECNICI	
Alimentazione	400 V/50 Hz/trifase
Potenza installata	25 kW
Aria compressa	7±1 Kg/cm²
Altezza utile	da definire

Member of CISQ Federation
RINA
CERTIFIED MANAGEMENT SYSTEM
ISO 9001 - ISO 14001
GREEN LABEL
SUSTAINABLE MACHINERY CERTIFICATION

AIGLE

AIGLE Macchine srl • Via Donatello, 8 • 10071 Borgaro Torinese • ITALIA • Tel. +39 0112624382 • www.aigle.it • e-mail: info@aigle.it