ACABADO

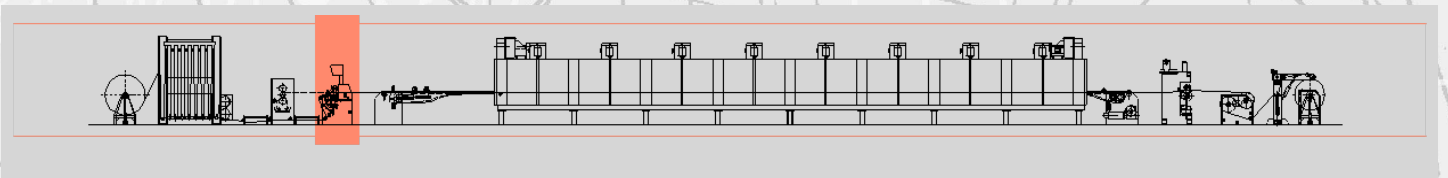

Línea de lijado (sistema de cinta de lijado) - mod. LSN

El **Línea de lijado (sistema de cinta de lijado) – mod. LSN** consiste en:

- Desenrollador
- Grupo de dibujo
- Lijadora (sistema de cinta)
- Grupo de cepillado
- Rebobinadora combinada
- Grupo de extracción de polvo
- Motorización de CA y panel de control

Dos posibilidades de funcionamiento:

- lijado contra el contracilindro
- lijado al aire

La cinta de lijado está motorizada por un motor de corriente alterna (37 kW) y equipada con un inversor.

El contracilindro de lijado está accionado por un motor de corriente alterna equipado con un inversor y un potenciómetro local para la sincronización con el resto de la línea.

El contracilindro de lijado se activa neumáticamente, para acercarse o soltarse a la cinta de lijado.

Sistema de control micrométrico de la holgura entre la cinta lijadora y el rodillo lijador.

La máquina está equipada con un dispositivo neumático de seguridad que detiene la máquina si la cinta de lijado se rompe.

Member of CISQ Federation
RINA
CERTIFIED MANAGEMENT SYSTEM
ISO 9001 - ISO 14001
GREEN LABEL
SUSTAINABLE MACHINERY CERTIFICATION

AIGLE

AIGLE Macchine srl • Via Donatello, 8 • 10071 Borgaro Torinese • ITALIA • Tel. +39 0112624382 • www.aigle.it • e-mail: info@aigle.it

ACABADO

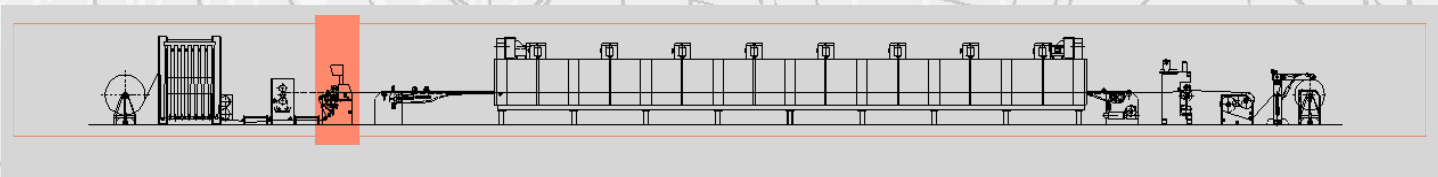

Sistema neumático automático para mantener la cinta constantemente alineada.

Limpieza y enfriamiento de la cinta mediante aire comprimido.

Las principales ventajas de la línea de lijado son:

- El proceso de lijado se realiza al aire. La máquina está equipada con un sistema muy preciso para regular la presión de la cinta sobre el producto
- La cinta lijadora es fácil de sustituir
- La máquina está equipada con un sistema especial de soplado de aire comprimido que mantiene la cinta constantemente limpia y fría
- El sistema de alimentación del tejido garantiza una tensión constante en la banda para permitir un lijado de buena calidad del producto

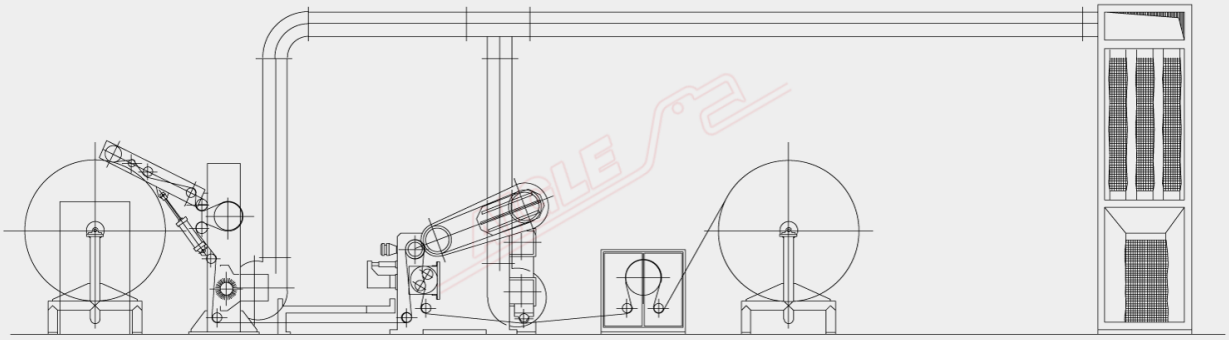

DATOS TÉCNICOS

Velocidad mecánica	0 ÷ 12 mt./min.
Anchura de la mesa / Anchura útil de lijado	cm 180 / cm 160
Presión de aire comprimido / Consumo de aire comprimido	7 ±1 Kg/cm² / 360 Nm³/h
Punto de rocío del aire comprimido	- 20° C
Fuente de alimentación	400 V ±5% - 50 Hz - trifásica
Potencia eléctrica instalada	70 kW
Velocidad de producción	0 ÷ 10 mt./1'

Member of CISQ Federation
RINA
CERTIFIED MANAGEMENT SYSTEM
ISO 9001 - ISO 14001
GREEN LABEL
SUSTAINABLE MACHINERY CERTIFICATION

AIGLE

AIGLE Macchine srl • Via Donatello, 8 • 10071 Borgaro Torinese • ITALIA • Tel. +39 0112624382 • www.aigle.it • e-mail: info@aigle.it