LÍNEAS DE FLOCADO DE PERFILES

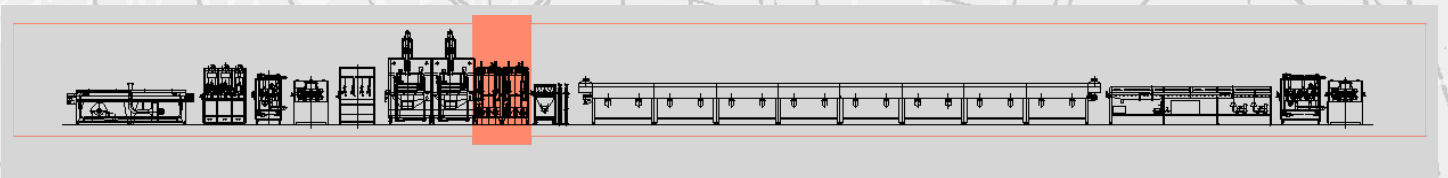

Máquina de flocado electroneumática - mod. FR/ESP

El **Máquina de flocado electroneumática mod. FR/ESP** está diseñado para el flocado de perfiles con socavaduras.

Se trata de una unidad modular que normalmente se inserta junto a la flocadora con tolva y antes del sistema de prelimpieza de perfiles. Se utiliza para la producción a alta velocidad y/o para perfiles con grandes superficies a flocar; a veces se montan por parejas.

Por lo tanto, la unidad permite el flocado de secciones de perfiles socavados muy complejos.

La máquina se compone de:

- **Grupo contenedor/ dosificador**: es un contenedor especial para flock situado en la parte inferior de la máquina. En su base se sitúan dos tornillos motorizados equipados con dos variadores de velocidad que alimentan de forma constante y ajustable el flock a dos mezcladores de aire/ flock. Un dispositivo de dispersión en el interior del recipiente evita la formación de puentes de flock. La mezcla aire/ flock se obtiene con un ventilador especial. El flock se transporta a través de dos tuberías flexibles hasta los dos grupos de pulverización situados en la parte superior de la máquina.

Member of CISQ Federation
RINA
CERTIFIED MANAGEMENT SYSTEM
ISO 9001 - ISO 14001
GREEN LABEL
SUSTAINABLE MACHINERY CERTIFICATION

AIGLE

AIGLE Macchine srl • Via Donatello, 8 • 10071 Borgaro Torinese • ITALIA • Tel. +39 0112624382 • www.aigle.it • e-mail: info@aigle.it

LÍNEAS DE FLOCADO DE PERFILES

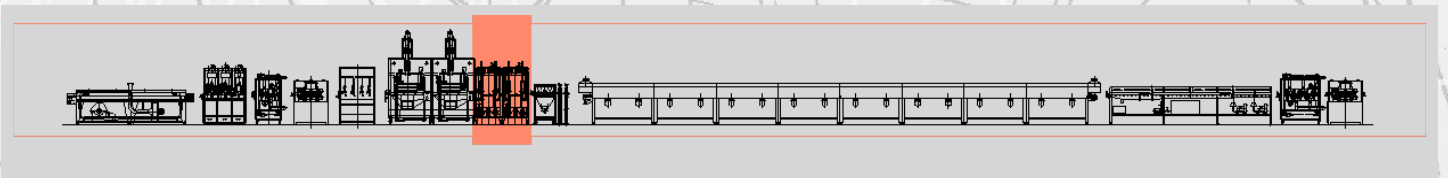

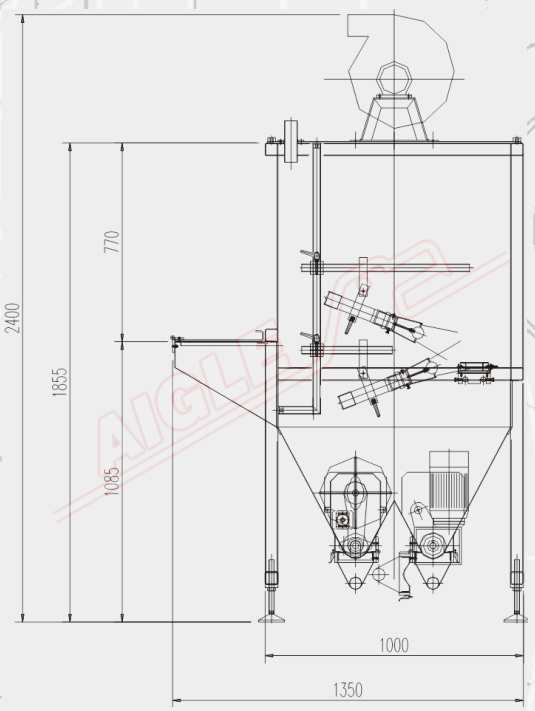

- Grupo de **pulverización**: cada grupo consta de una pistola especial conectada a un generador electrostático (0÷50.000 voltios de tensión variable) y está montado sobre soportes orientables. Las pistolas son entonces fácilmente ajustables y de este modo garantizan una forma fácil de flocar todas las partes de los perfiles. También hay disponibles cañones con salidas circulares y ovaladas: puede haber necesidades especiales dadas por las secciones de los perfiles que hagan necesario flocar con cañones diferentes, ya que puede haber zonas de difícil acceso para el flock. La unidad está completamente sellada y despresurizada para evitar la contaminación del flock.

El sistema automático de puesta a tierra descarga una alta tensión a tierra cuando se apaga el generador o se abren las ventanas.

El aparato debe conectarse a una unidad de aspiración adecuada.

La flocadora está equipada con grandes ventanas que permiten un fácil acceso para su limpieza y mantenimiento.

DATOS TÉCNICOS	
Alimentación	400V/50 Hz/trifásica
Potencia instalada	5 kW
Aire comprimido	7±1 Kg/cm².

Member of CISQ Federation
RINA
CERTIFIED MANAGEMENT SYSTEM
ISO 9001 - ISO 14001

GREEN LABEL
SUSTAINABLE MACHINERY CERTIFICATION

AIGLE

AIGLE Macchine srl • Via Donatello, 8 • 10071 Borgaro Torinese • ITALIA • Tel. +39 0112624382 • www.aigle.it • e-mail: info@aigle.it