TISSUS DE FLOCAGE ET MATÉRIAUX POUR ROULEAUX

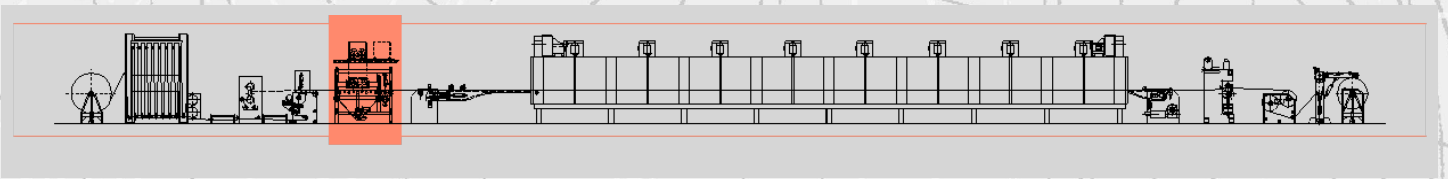

Machine à floquer - mod. FR2

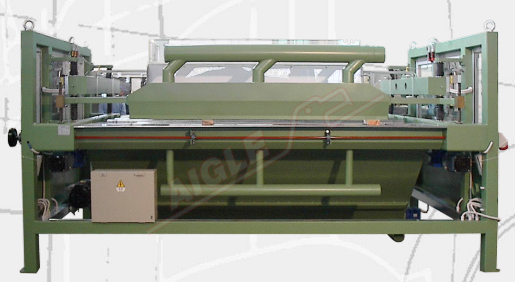

Les **Machine à floquer mod. FR2** se compose de

- Deux trémies électrostatiques avec deux brosses rotatives à plusieurs rangées. Chaque brosse est opposée à un tamis en acier inoxydable. La vitesse de rotation et la pression sont toutes deux réglables et l'écran peut être facilement retiré.
- Un système de levage pour ajuster l'espace entre les trémies et le tissu
- Un ensemble de barres de battage tournant à grande vitesse (variable). Un collecteur situé sous les barres de battage récupère les flocons qui tombent du tissu. Le collecteur est équipé d'un convoyeur à vis qui le relie au système d'aspiration.
- Scellement de la zone de flocage avec des fenêtres en aluminium et en verre, afin d'éviter la dispersion du flocage. Lorsque les fenêtres sont ouvertes, le champ électrostatique est automatiquement déconnecté.
- Un générateur électrostatique
- Un pré-alimentateur placé sur le dessus de la machine, qui stocke le flocage et l'alimente en permanence vers les trémies de flocage. Le niveau de flocage à l'intérieur de chaque trémie de flocage est contrôlé automatiquement.

Les **machine à floquer mod. FR2** Les principales caractéristiques sont les suivantes:

- Les trémies qui manipulent le flocon avec beaucoup de précaution, évitant ainsi l'accumulation et la formation de boules de flocon.
- Répartition uniforme, constante et précise du flocage, tant sur la largeur que sur la longueur du tissu.
- Contrôles électroniques pour maintenir un niveau constant de flocons à l'intérieur des trémies
- Barres de battage légères et équilibrées, construites avec des sections hexagonales spéciales en aluminium exclusivement conçues par **AIGLE**, afin d'assurer une uniformité maximale de la vibration du tissu.

CERTIFIED MANAGEMENT SYSTEM
ISO 9001 - ISO 14001
GREEN LABEL
SUSTAINABLE MACHINERY CERTIFICATION

AIGLE

AIGLE Macchine srl • Via Donatello, 8 • 10071 Borgaro Torinese • ITALIA • Tel. +39 0112624382 • www.aigle.it • e-mail: info@aigle.it

TISSUS DE FLOCAGE ET MATÉRIAUX POUR ROULEAUX

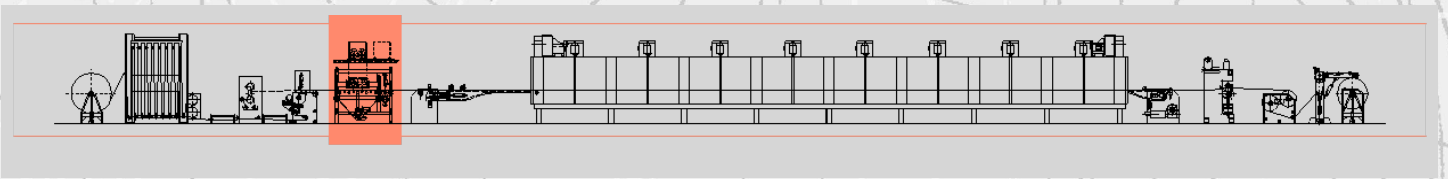

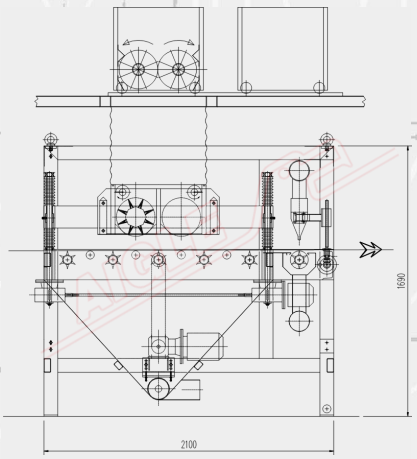

- Une lame aspirante de pré-nettoyage pour enlever l'excès de flocage du tissu
- Accès facile afin de réduire le temps nécessaire au changement de couleur
- Facteur d'isolation élevé afin d'éviter la dispersion du champ électrostatique
- Pénétration maximale du flocage dans la colle, due à la puissance des générateurs utilisés et à la qualité des barres de battage. Le résultat exclusif est un produit fini très résistant au lavage et à l'abrasion.

Les machines de flocage de la série FR peuvent également être équipées de systèmes automatiques de récupération des mottes de flocage: des buses spéciales récupèrent les impuretés présentes dans les trémies en les passant à travers un tamis approprié.

En outre, la série de machines de flocage FR peut être personnalisée en fonction des exigences de production spécifiques.

Enfin, ces machines garantissent des normes de qualité élevées:

- produits floqués
- la répétabilité du produit floqué
- la fiabilité des machines
- un entretien facile et rapide
- facile et rapide à nettoyer
- sécurité de l'opérateur

DONNÉES TECHNIQUES	
Alimentation électrique	400 V/50 Hz/triphasé
Puissance installée	25 kW
Air comprimé	7±1 Kg/cm².
Largeur utile	à définir

Member of CISQ Federation
RINA
CERTIFIED MANAGEMENT SYSTEM
ISO 9001 - ISO 14001
GREEN LABEL
SUSTAINABLE MACHINERY CERTIFICATION

AIGLE

AIGLE Macchine srl • Via Donatello, 8 • 10071 Borgaro Torinese • ITALIA • Tel. +39 0112624382 • www.aigle.it • e-mail: info@aigle.it