FLOCCAGGIO TESSUTI E MATERIALE IN ROTOLI

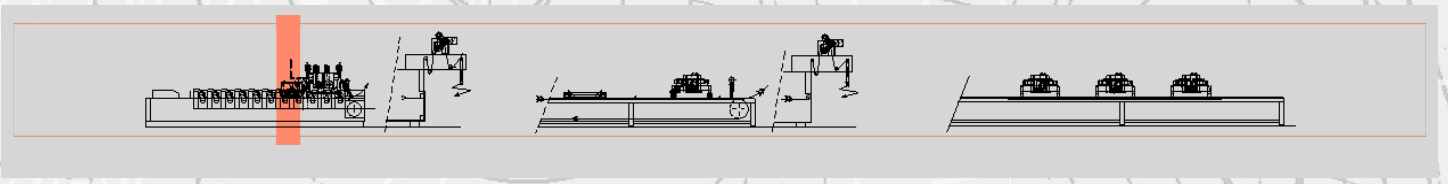

Unità di Distribuzione Glitter per Stampa Rotativa - mod. TDP

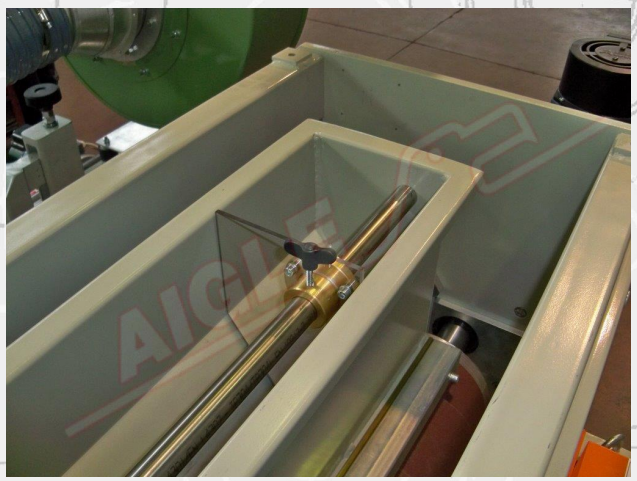

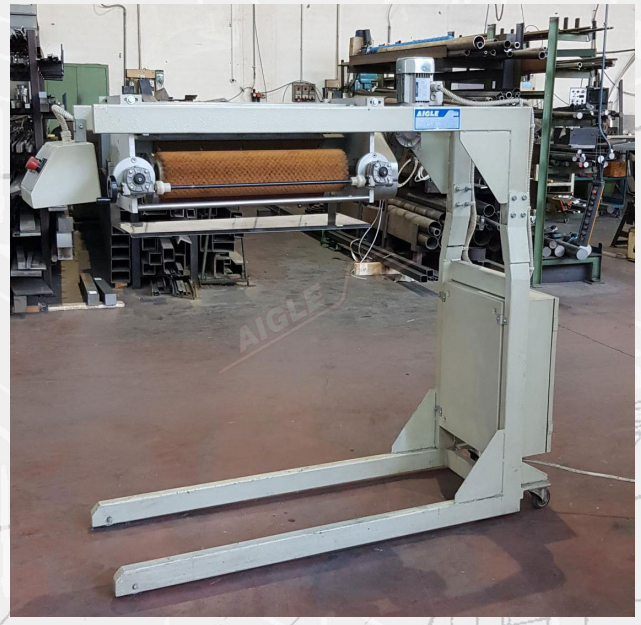

L'**Unità di Distribuzione Glitter mod. TDP** consiste in una tramoggia contenente il glitter, alla base della quale è montato un cilindro dosatore motorizzato a velocità regolabile comandato da inverter. Una racla posta sul cilindro serve a regolare l'uscita del glitter, mentre una spazzola rotante a velocità variabile controllata da inverter e opposta al cilindro, rimuove il glitter e lo distribuisce sul tessuto sottostante. È possibile accedere alla macchina grazie a pannelli di plexiglas.

L'unità viene completata con:

- **Unità Elettrostatica di Dispersione mod. GDE**, composta da una struttura isolante per il campo elettrostatico ed un generatore elettrostatico a tensione variabile da 0 a 50 Kv, la cui funzione è di migliorare l'uniformità nella distribuzione del glitter
- **Sistema di Aspirazione mod. BB1** , che consiste in una lama di aspirazione posta all'uscita del distributore di glitter, fornita di sistema di regolazione verticale della distanza dal nastro trasportatore. La lama è collegata ad un ventilatore dotato di maniche filtranti e sacco di raccolta per il glitter recuperato.
- **Spazzolatrice mod. SZ1** , posta all'uscita del forno e composta da:
- spazzola rotante motorizzata a velocità fissa, la cui pressione sul rullo di contropartita è regolabile tramite motore elettrico
- ventilatore con maniche filtranti e sacco di raccolta, da collegare al ripiano della spazzola per recuperare il glitter rimosso

Member of CISQ Federation
RINA
CERTIFIED MANAGEMENT SYSTEM
ISO 9001 - ISO 14001
GREEN LABEL
SUSTAINABLE MACHINERY CERTIFICATION

AIGLE

AIGLE Macchine srl • Via Donatello, 8 • 10071 Borgaro Torinese • ITALIA • Tel. +39 0112624382 • www.aigle.it • e-mail: info@aigle.it

FLOCCAGGIO TESSUTI E MATERIALE IN ROTOLI

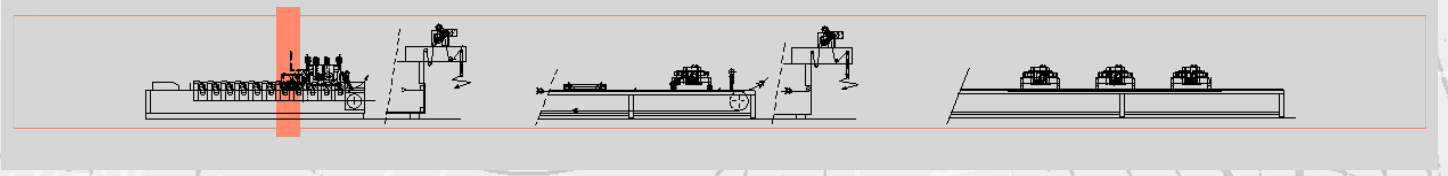

L'**Unità di Distribuzione Glitter** può essere utilizzata da sola o in combinazione con un **Gruppo di Floccaggio mod. TC2** (vedere schema sotto).

Le unità di distribuzione glitter possono essere anche installate all'ingresso di linee di spalmatura tra il banco (con racla e/o cilindro serigrafico da stampa) ed il forno.

Le loro ridotte dimensioni e la loro facilità di installazione consentono di attrezzare le linee di stampa e di spalmatura in modo da poter creare un valore aggiunto su tessuti, carta, ecc

Per le linee di spalmatura queste unità vengono attrezzate con collettori di raccolta del glitter in eccesso, collegati ad impianti di aspirazione ed eventuale ricircolo. Talvolta, vengono anche installati gruppi di battitori, già impiegati nelle tecnologie di floccaggio, che facilitano una più uniforme distribuzione del glitter sulla superficie.

Queste unità garantiscono alti standard qualitativi, di ripetibilità del prodotto e di facile manutenzione.

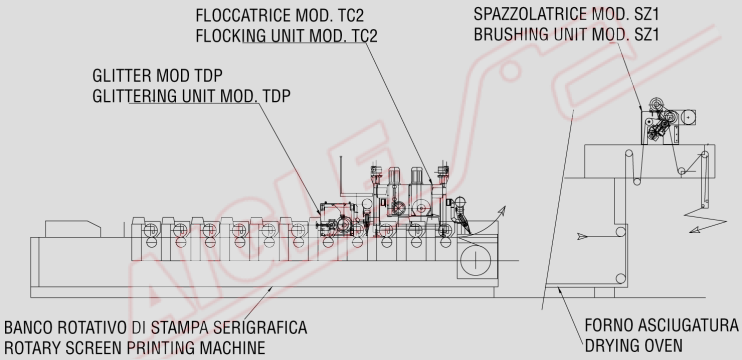

DATI TECNICI

Altezza utile	da definire
Alimentazione	400 V/50 Hz/trifase
Potenza installata	5 kW
Aria compressa	7±1 Kg/cm²

Member of CISQ Federation
RINA
CERTIFIED MANAGEMENT SYSTEM
ISO 9001 - ISO 14001
GREEN LABEL
SUSTAINABLE MACHINERY CERTIFICATION

AIGLE

AIGLE Macchine srl • Via Donatello, 8 • 10071 Borgaro Torinese • ITALIA • Tel. +39 0112624382 • www.aigle.it • e-mail: info@aigle.it