LINEA FLOCCAGGIO PROFILI

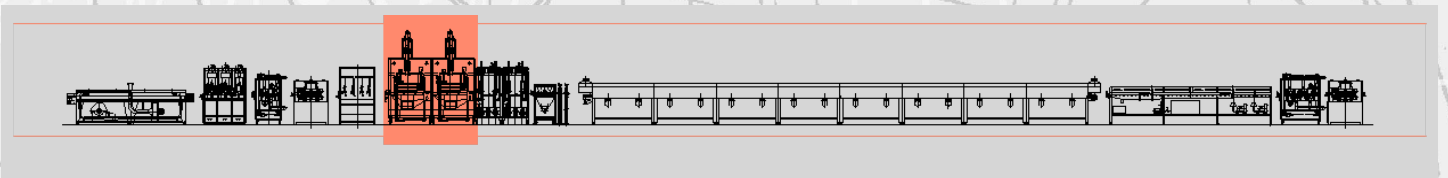

Gruppo di Floccaggio - mod. F-01-800

La **Floccatrice mod. F-01-800** può essere utilizzata singolarmente, oppure combinata con due o più moduli in modo da ottenere velocità di floccaggio superiori. È inoltre abbinabile ad una Floccatrice mod. FR/ESP per floccare profili sottosquadra.

Ciascun modulo include:

– Generatore Elettrostatico mod. GE-100-3

Sezione di distribuzione flock, composta da una tramoggia di floccaggio longitudinale con spazzola rotante. Opposto alla spazzola vi è un telaio a rete, che può essere facilmente rimosso per la pulizia. La velocità di rotazione della spazzola è regolabile ed un sistema motorizzato permette di cambiare la distanza della tramoggia dal profilo.

- Sezione di recupero e ricircolo del flock, composta da un raccoglitore di flock posto nella parte inferiore della macchina e di un dispositivo a vite senza fine che riporta il flock nella tramoggia di floccaggio. Il livello del flock nella tramoggia e nel contenitore è controllato da sensori. L'unità va collegata ad un apposito gruppo di aspirazione.
- Sistemi di sicurezza:
- Finestre sigillate in vetro ed alluminio sui lati. L'unità è posta in depressurizzazione per evitare dispersione di flock
- Sistema di messa a terra automatico per scaricare l'alta tensione, non appena il generatore viene spento o le finestre vengono aperte
- Pannello di controllo a bordo macchina

Member of CISQ Federation
RINA
CERTIFIED MANAGEMENT SYSTEM
ISO 9001 - ISO 14001
GREEN LABEL
SUSTAINABLE MACHINERY CERTIFICATION

AIGLE

AIGLE Macchine srl • Via Donatello, 8 • 10071 Borgaro Torinese • ITALIA • Tel. +39 0112624382 • www.aigle.it • e-mail: info@aigle.it

LINEA FLOCCAGGIO PROFILI

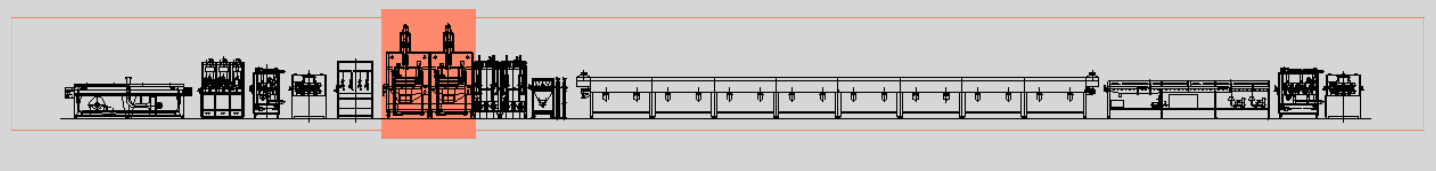

– Gruppo di Ricircolo – Mod. FC

Il gruppo di floccaggio è collegato ad un filtro verticale e ad un ciclone. Il filtro comprende:

- Feltro in poliestere agugliato con rivestimento antistatico e rivestimento superficiale microporoso
- Filtro in robusta lamiera con porta di accesso per ispezione
- Tasche filtranti montate in posizione frontale
- Sistema di pulizia con valvole a membrana, tubi soffianti, serbatoio d'aria compressa con misuratore di pressione differenziale, scala di graduazione 400-500 KPa. e parte inferiore con tramoggia di raccolta polvere con flangia di collegamento e supporto
- Filtro per livelli di vuoto fino a 5 KPa. e livelli di pressione fino a 3KPa
- Presa d'aria per polvere e per uscita d'aria pulita con flangia di connessione
- Cabina con aria condizionata

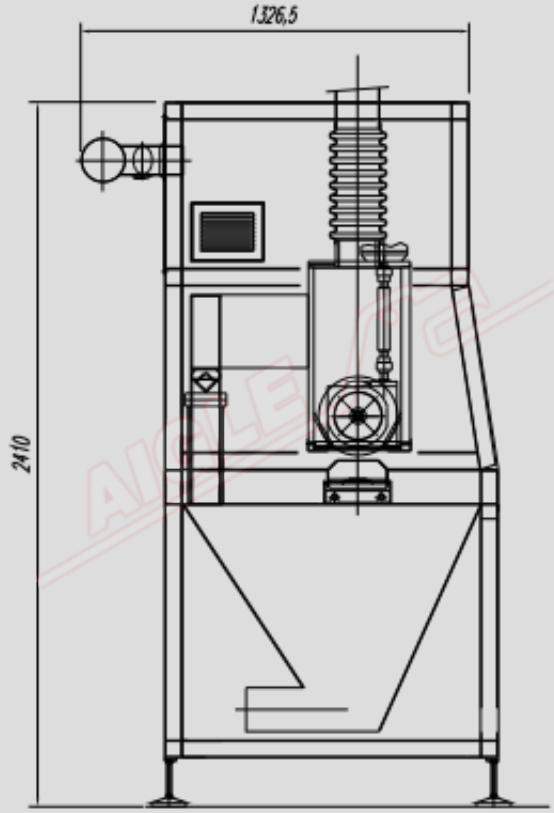

DATI TECNICI	
Larghezza utile di floccaggio	150 mm
Lunghezza campo elettrico	800 mm
Alimentazione	400 V/50 Hz/trifase
Potenza installata	2,5 kW

Member of CISQ Federation
RINA
CERTIFIED MANAGEMENT SYSTEM
ISO 9001 - ISO 14001
GREEN LABEL
SUSTAINABLE MACHINERY CERTIFICATION

AIGLE

AIGLE Macchine srl • Via Donatello, 8 • 10071 Borgaro Torinese • ITALIA • Tel. +39 0112624382 • www.aigle.it • e-mail: info@aigle.it