TISSUS DE FLOCAGE ET MATÉRIAUX POUR ROULEAUX

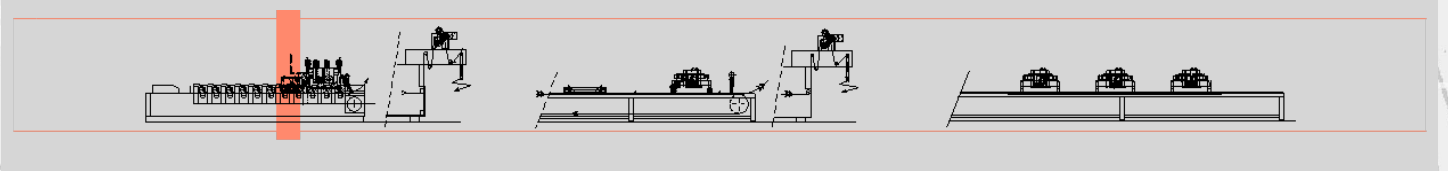

Unité de distribution de paillettes pour l'impression rotative - mod. TDP

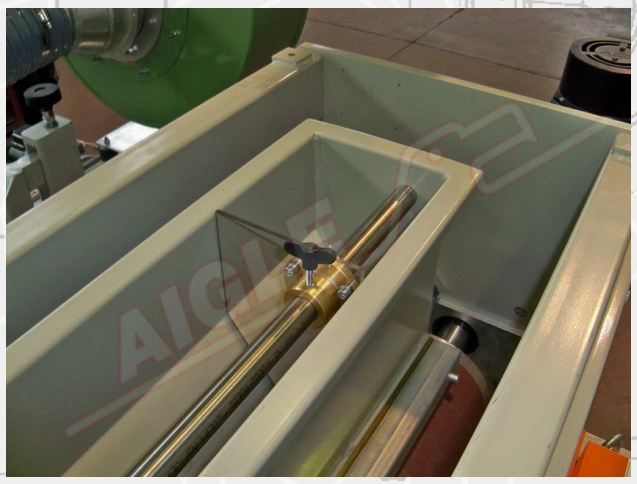

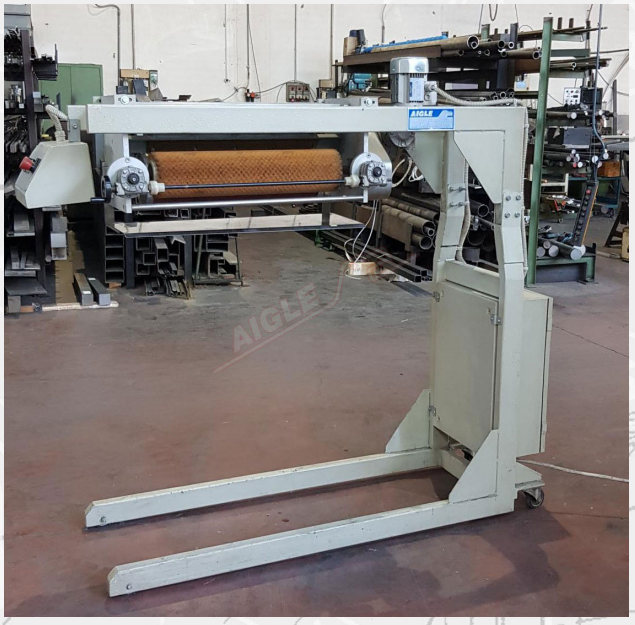

Les **Unité de distribution de paillettes mod. TDP** se compose d'une trémie contenant des paillettes et d'un cylindre de dosage à vitesse réglable, commandé par un inverseur, placé à sa base. Une racle opposée au cylindre permet d'ajuster le rendement des paillettes. Une brosse rotative est montée à l'opposé du cylindre et sert à enlever les paillettes et à les répartir sur le tissu en dessous. La vitesse des brosses est variable et contrôlée par un inverseur. L'unité peut être inspectée à travers des panneaux en plexiglas.

L'unité est complétée par:

- **Unité de dispersion électrostatique mod. GDE**composé d'une structure isolée pour le champ électrostatique et d'un générateur électrostatique à tension réglable de 0 à 50 kV, utilisé pour améliorer l'uniformité de la distribution des paillettes.
- **Système d'aspiration mod. BB1** Il s'agit d'une lame d'aspiration placée à la sortie du distributeur de paillettes. Un réglage vertical de l'écart entre la lame et la bande transporteuse est prévu. La lame est reliée à un ventilateur équipé de manches filtrantes et d'un sac collecteur pour les paillettes récupérées.
- **Unité de brossage mod. SZ1** est placé à la sortie du four et se compose de:
- Une brosse rotative motorisée à vitesse fixe. La pression de la brosse sur le contre-rouleau est réglable grâce à un moteur électrique.
- Un ventilateur avec des manches filtrantes et un sac collecteur à connecter à la plate-forme de brossage pour la récupération du flocon enlevé.

Member of CISQ Federation
RINA
CERTIFIED MANAGEMENT SYSTEM
ISO 9001 - ISO 14001
GREEN LABEL
SUSTAINABLE MACHINERY CERTIFICATION

AIGLE

AIGLE Macchine srl • Via Donatello, 8 • 10071 Borgaro Torinese • ITALIA • Tel. +39 0112624382 • www.aigle.it • e-mail: info@aigle.it

TISSUS DE FLOCAGE ET MATÉRIAUX POUR ROULEAUX

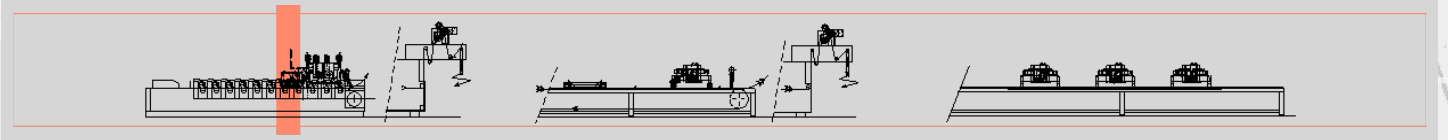

L'**unité de distribution de paillettes** peut être utilisée seule ou combinée avec une unité **de distribution de paillettes** . **Groupe de flocage mod. TC2** (voir schéma ci-dessous).

Nos unités de distribution de paillettes peuvent également être installées à l'entrée des lignes d'enduction entre la tête d'enduction (avec lame et/ou sérigraphie rotative) et le four.

Leur taille réduite et leur facilité d'installation permettent d'outiller les lignes d'impression et d'enduction afin de créer de la valeur ajoutée sur les tissus, le papier, etc.

Pour les lignes de revêtement, ces unités sont équipées de collecteurs pour la récupération des excès de paillettes, reliés à un système d'aspiration et à un éventuel système de recirculation. Il est également possible d'installer des groupes de barres de battage, semblables à ceux déjà utilisés dans les machines de flocage, qui permettent une distribution plus uniforme des paillettes sur la surface.

Nos unités garantissent des normes de qualité élevées, la répétabilité du produit et une maintenance aisée.

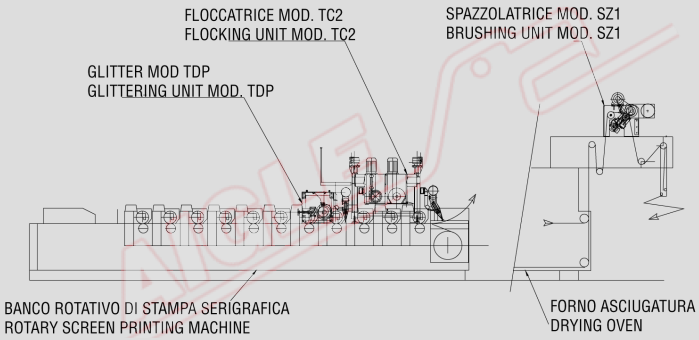

DONNÉES TECHNIQUES

Largeur utile	à définir
Alimentation électrique	400 V/50 Hz/triphasé
Puissance installée	5 kW
Air comprimé	7±1 Kg/cm².

Member of CISQ Federation
RINA
CERTIFIED MANAGEMENT SYSTEM
ISO 9001 - ISO 14001
GREEN LABEL
SUSTAINABLE MACHINERY CERTIFICATION

AIGLE

AIGLE Macchine srl • Via Donatello, 8 • 10071 Borgaro Torinese • ITALIA • Tel. +39 0112624382 • www.aigle.it • e-mail: info@aigle.it