ЛИНИЯ ФЛОКИРОВАНИЯ ПРОФИЛЕЙ

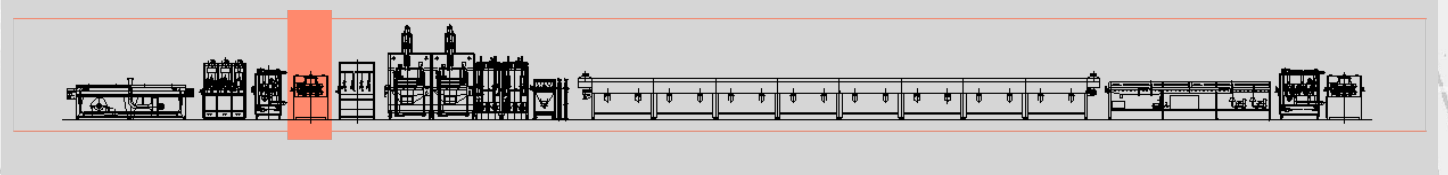

Caterpillar - мод. CTP800

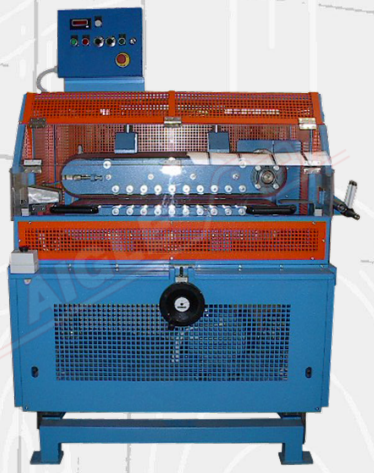

Сайт **Caterpillar mod. CTP800** Состоит из прочной моторизованной рамы, установленной в нижней части, и пары противоположных 10-миллиметровых ремней "Poly V", покрытых резиной, установленных в верхней части.

Передача привода осуществляется с помощью специального шарнира "Шмидта".

Двойной ряд рифленых роликов внутри лент обеспечивает полное и постоянное давление на всем их протяжении.

В целях безопасности при остановке машины и/или открытии ворот пневматический поршень автоматически поднимает верхнюю ленту на 100 мм вверх, обеспечивая удобный доступ к профилю и легкий осмотр машины.

Контактное давление между лентами на профиль достигается за счет выдвижного цилиндра и регулируется с помощью маховика, оснащенного гравиметрическим указателем.

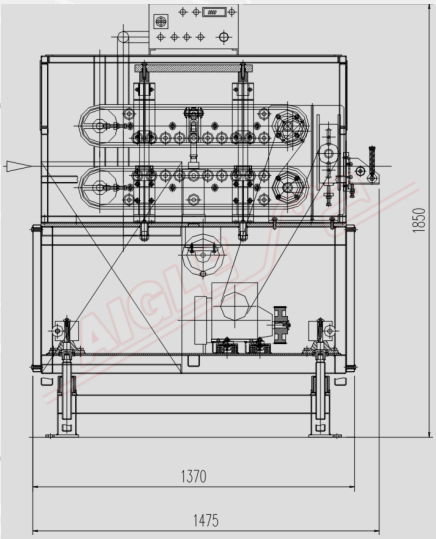

ТЕХНИЧЕСКИЕ ДАННЫЕ	
Ширина ленты	100 мм
Полезная длина контакта ленты	800 мм
Моторизация	3 кВт
Электропитание	400 В/50 Гц/трехфазное
Установленная мощность	4 кВт
Сжатый воздух	7±1 Кг/см²

Member of CISQ Federation
CERTIFIED MANAGEMENT SYSTEM
ISO 9001 - ISO 14001

GREEN LABEL
SUSTAINABLE MACHINERY CERTIFICATION

AIGLE

AIGLE Macchine srl • Via Donatello, 8 • 10071 Borgaro Torinese • ITALIA • Tel. +39 0112624382 • www.aigle.it • e-mail: info@aigle.it